GB Safety and Maintenance instructions

- Make sure that all electric connections and connection cables between the devices of the camera system as well as the devices to be connected meet the pertaining regulations and are in conformity with the operating instructions.
- Do not overload electrical outlets or extension cords, fire or electric shocks can be the result
- Please contact an expert in case you have any doubts about the mode of operation, the safety or connecting the appliances.
- Keep all parts away from young children's reach
- Do not store this item on wet, very cold or warm places, this can damage the electronic circuit boards.
- Avoid dropping or shocks, this can damage the electronic boards
- Never replace damaged power cables yourself! In such a case, remove them from the net and take the devices to a workshop.
- Repairs or opening of this item may only be performed by an authorised workshop.
- Wireless systems are subject to interference from cordless phones, microwaves, and other wireless devices operating in the 2.4GHz range. Keep the system AT LEAST 10 ft away from the devices during installation and operation.

Maintenance
The devices are maintenance-free, so never open them. The guarantee becomes void when you open the appliance.Only clean the outside of the devices with a soft, dry cloth or a brush. Prior to cleaning, remove the devices from all voltage sources.

⚠ Do not use any carboxylic cleaning agents or petrol, alcohol or similar. These attack the surfaces of the devices. Besides, the vapors are hazardous to your health and explosive. Do not use any sharp edged tools, screw drivers, metal brushes or similar for cleaning.

NL Veiligheids- en onderhoudsinstructies

- Alle elektrische verbindingen en verbindingskabels tussen de toestellen van het camerasysteem en de toestellen die aangesloten moeten worden, moeten voldoen aan de juiste regels en overeenkomen met de bedieningsinstructies.
- Overbelast de elektrische stopcontacten of verlengsnoeren niet; dit kan anders leiden tot brand of elektrische schok.
- Neem contact op met een expert in geval je twijfels hebt over de bedieningswijze, de veiligheid of de aansluiting van de apparaten.
- Hou alle delen uit het bereik van kinderen.
- Zet dit voorwerp niet op natte, erg koude of warme plaatsen; dit kan de elektronische circuitborden beschadigen.
- Vermijd vallen of schokken; dit kan de elektronische borden beschadigen.
- Vervang beschadigde stroomkabels nooit zelf! In dit geval verwijder ze uit het net en breng de toestellen naar de winkel.
- Herstellingen of openen van dit voorwerp mag enkel gebeuren door een erkende hersteller.
- Draadloze systemen kunnen gestoord worden door draadloze telefoons, microgolfovens en andere draadloze toestellen die werken op het bereik van 2,4GHz. Hou het systeem MINSTENS op 3m afstand van de toestellen tijdens installatie en bediening.

Onderhoud
De toestellen zijn onderhoudsvrij, dus maak ze niet open. De garantie vervalt als je het apparaat opent. Reinig enkel de buitenkant van de toestellen met een zachte, droge doek of borstel. Vóór je ze reinigt, haal de toestellen uit alle spanningsbronnen.

⚠ Gebruik geen carboxylisch schoonmaakmiddelen of benzine, alcohol of gelijkaardige producten. Deze werken agressief op het oppervlak van de toestellen. Bovendien zijn de dampen gevaarlijk voor je gezondheid en ontbrandbaar. Gebruik geen scherpe instrumenten, schroevendraaiers, metalen borstels of gelijkaardige dingen om te reinigen.

F Instructions de sécurité et d'entretien

- Vérifier que toutes les connexions électriques et câbles entre les appareils du système caméra ainsi que les appareils devant être connectés sont conformes aux règlements afférents et aux instructions d'utilisation.
- Ne pas créer de surtension sur les prises électriques ou les rallonges, cela peut être cause de feu ou d'électrocution.
- Contacter un expert en cas de doute sur le mode d'utilisation, de sécurité ou la connexion des appareils.
- Placer hors de portée des enfants.
- Ne pas disposer dans un endroit humide, très froid ou très chaud, cela pourrait endommager le tableau de circuits électroniques.
- Eviter de faire tomber ou de cogner les appareils ; cela pourrait endommager le tableau de circuits électroniques
- Ne jamais remplacer soi-même des fils électriques endommagés! Si les fils électriques sont endommagés, les retirer du réseau et les apporter dans un magasin spécialisé.
- La réparation et l'ouverture des différents éléments ne peuvent être effectuées que par un magasin spécialisé.
- Les systèmes sans fil sont sujets aux interférences des téléphones sans fil, des micro-ondes, et autres appareils sans fil utilisant la fréquence 2.4GHz. Placer le système AU MOINS à 3 mètres de ces appareils au cours de l'installation et au moment de l'utiliser.

Maintenance
Les appareils sont en libre utilisation, ne jamais les ouvrir. La garantie n'est plus valide si les appareils sont ouverts. Ne nettoyer que l'extérieur des appareils avec un chiffon doux et sec ou une brosse. Avant de nettoyer, débrancher les appareils.

⚠ Ne pas utiliser d'agents nettoyant à l'acide carboxylique ni d'essence, d'alcool ou autre produit de ce type. Ces produits attaquent la surface des appareils. Par ailleurs, les vapeurs sont dangereuses pour la santé et explosives. Ne pas utiliser d'ustensile à bout tranchant, de tournevis, de brosse métallique ou autre élément semblable pour le nettoyage.

D Sicherheits- und Wartungshinweise

- Stellen Sie sicher, dass alle elektrischen Anschlüsse sowie Kabelverbindungen zwischen den Komponenten des Kamerasystems sowie Anschlüsse an weitere Geräte den betreffenden Richtlinien entsprechen und sich gleichzeitig in Übereinstimmung mit der Bedienungsanleitung befinden.
- Achten Sie darauf, Steckdosen und Verlängerungskabel nicht zu überlasten, das kann zu Feuer oder Stromschlag führen.
- Sollten Ihnen irgendwelche Zweifel an Betrieb, Sicherheit oder Anschluss der Geräte aufkommen, dann wenden Sie sich bitte an einen Fachmann.
- Alle Teile vor Kindern geschützt aufbewahren.
- Bitte nicht in feuchter, sehr kalter oder heißer Umgebung aufbewahren, das kann zu Beschädigung der elektronischen Schaltkreise führen.
- Vermeiden Sie harte Stöße, das kann zu Beschädigung der elektronischen Schaltkreise führen.
- Ersetzen Sie beschädigte Stromkabel niemals selbst! Nehmen Sie die Geräte vom Netz und wenden sich an einen Fachbetrieb.
- Öffnen und Reparieren der Geräte ausschließlich durch autorisierten Fachbetrieb.
- Kabellose Systeme sind Störeinflüssen von kabellosen Telefonen, Mikrowellen sowie anderen elektronischen Geräten, die im 2,4GHz-Bereich arbeiten, ausgesetzt. Halten Sie einen MINDESTABSTAND VON WENIGSTENS 3 METERN während Installation und Betrieb ein.

Wartung
Die Geräte sind wartungsfrei, also öffnen Sie sie bitte nicht. Ihre Garantie verfällt, wenn Sie die Geräte öffnen. Reinigen Sie die Geräte außen mit einem weichen und trockenen Tuch oder einer Bürste. Vor dem Reinigen ziehen Sie bitte alle Stromzuführungen ab.

⚠ Verwenden Sie keine Reinigungsmittel, die Carbonsäure, Benzin, Alkohol oder ähnliches enthalten. Diese Mittel greifen die Oberfläche der Geräte an und die Ausdünstungen sind gesundheitsschädlich und explosiv. Verwenden Sie keine scharfkantigen Werkzeuge, Schraubenzieher, Drahtbürsten oder ähnliches, um die Geräte zu reinigen.

Technical Data

	Camera	TFT Monitor
Operating voltage	9 V DC (plug-in power unit)	12V DC (plug-in power unit)
Current consumption	300 mA	1600 mA
Transmitting frequency	2.4-2.4835Ghz	2.4-2.4835Ghz
Modulation	FM	
Channels	3	3
Light sensitivity	0 Lux	
Video output level		1 Vp-p / 75 Ohm
Audio output level, mono		1 Vp-p / 600Ohm
Audio/Video Connection jacks		3.5 mm jack->cinch
Picture sensor	1/3" CMOS color 628x562 pixel (PAL) or 510x492 (NTSC)	
IR LED	11 IR / 1 CDS	
Resolution	300 TV lines (horizontal)	
Microphone	mono	
Picture	Color	
Battery	N/A	Built-in (1.5Hrs)
Range	approx 75m at free visibility	
Operating temperature	14 to 122°F/ -10°C to +50°C	
Mass approx. (without tripod)	140g	680g
Dimensions without Aerial	100x38x40 L x W x H	184 x 52.7 x 127 (mm) L x W x H

Plug-in power units

Operating voltage	110~240V / 60 or 50Hz	110~240V / 60 or 50Hz
Output voltage	9V DC / 300mA	12V DC / 2500mA

CS97S

NL **Handleiding 2,4 Ghz Draadloos Kleuren 7" Tft Monitor Systeem**

FR **Manuel De L'utilisateur Systeme De Surveillance Tft 7" Couleur Sans Fil 2.4 Ghz**

GB **User's Manual 2.4 Ghz Wireless Color 7" Tft Monitoring System**

D **Bedienungsanleitung 2.4 Ghz Kabelloses Farb- 7" Tft Überwachungs-system**

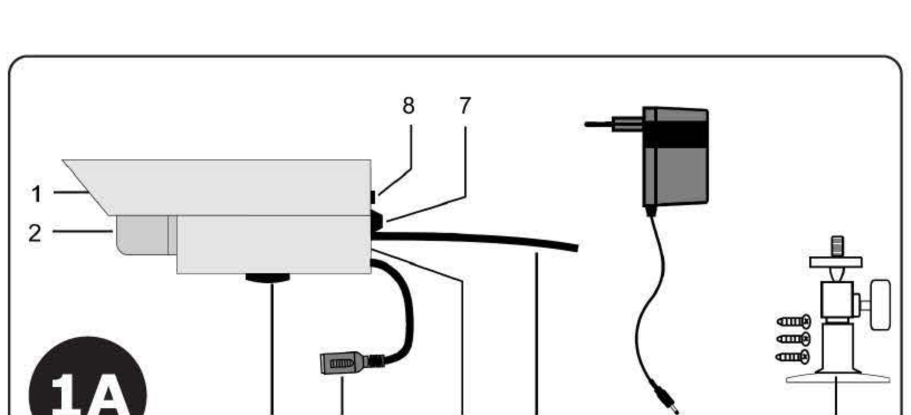

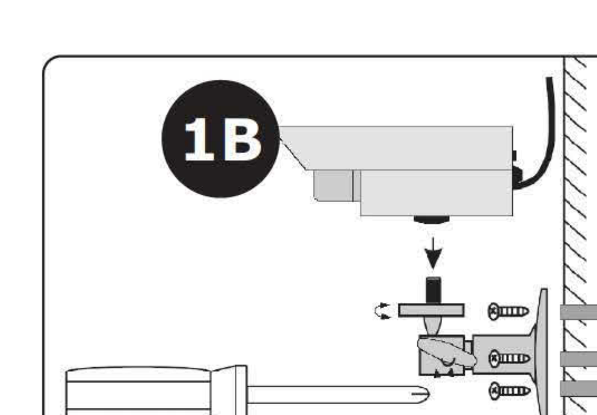

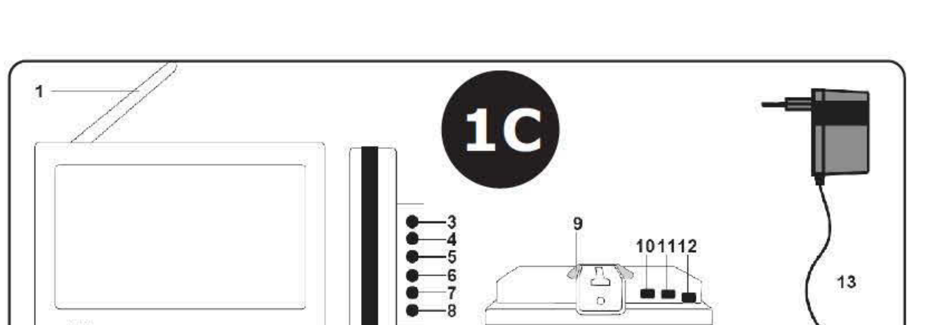

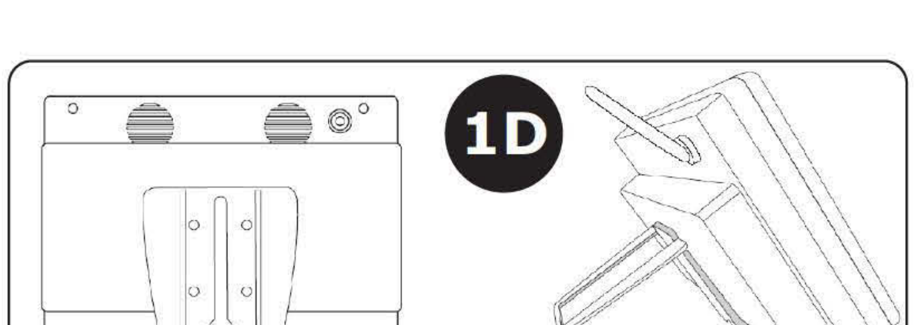

GB

Installing the Camera

⚠ ATTENTION!
Prior to drilling and inserting the screws, make sure that there are no electric cables pipes, etc. in the wall that may become damaged.

see picture 1A

1. Rain protection cover
2. IR LED
3. Fastening/tripod thread
4. Power Jack
5. Microphone
6. Transmitter antenna
7. Fastening/tripod thread
8. Channel switch
9. DC Power
10. Camera bracket

Installing and Connecting the Devices

Select a suitable installation site from which you want to monitor the desired object. A suitable installation site has the following features:
• dry • good air circulation
• as dust-free as possible • with a wall outlet in close vicinity
• little vibrations

Select an installation site that is not screened off by reinforced concrete walls, mirrors, metal shelves, etc. Close to the sender respectively receiver,there should not be any appliances with strong electric fields, e.g. cell phones, walkie-talkies, electric engines, etc.

The above points could severely impair radio transmission respectively reduce the range.

Fastening the wall bracket See picture 1B
• Look for a suitable place for mounting (possibly with a socket)
• Screw the wall bracket with the supplied screws to a suitable wall or a suitable platform use dowels if relevant.
• Guide the tripod thread of the wall bracket into the thread hold of the camera and screw each of them to one another.
• Align the camera and screw the lateral locking bolt tight.

Connecting the camera

1. Connect the 9V adaptor cord into the DC Input Jack of the camera.
2. Plug the adaptor into a standard (240V) AC outlet.
3. Be sure to set the same channel to both camera and LCD receiver to display and the camera is now ready to use.

⚠ ATTENTION:
Wrong adaptor connect to camera may cause camera a short circuit or damage camera.

Installing the Receiver

the monitor approx. 1 m above ground (better receiving conditions). There must be a power outlet in proximity to the receiving site.

⚠ ATTENTION!
Only place the monitor on rugged and stable surfaces. Sensitive surfaces or surfaces that dissolve softeners may become damaged. Use a suitable underlay.

See picture 1C

1. Dipo Antenna
2. Channel display LED indicator
3. Volume / brightness button control (+)
4. Volume / brightness control (-)
5. Function key (OSD for brightness, contrast control)
6. Screen reverse
7. Power ON/OF
8. CH Select / Auto switch
9. Bracket stand
10. A/V output
11. A/V input
12. DC Power
13. DC Power supply

Connecting the receiver

1. Plug the 12V adaptor cord into the DC Input Jack on the side of the LCD receiver.
2. Plug the adaptor into a standard (240V) AC outlet. Press the power button to turn on LCD monitor.
3. A/V input on the LCD monitor can be connected to DVD/VCR for entertainment.

Bracket Stand at the back of LCD receiver could be pulled out to put LCD receiver on any rigid surface for external utilization beyond Car Rear View System.See picture 1D.

System Installation

When installing the camera, check the reception of the monitor before final installation. Have someone hold the camera in the area to be monitored. Have another person move the monitor to a variety of locations throughout the house to check reception. If interference or other problems occur, refer to the Troubleshooting Guide.

To install the system, follow these steps:
- Select the same channel (Channel 1-3, as indicated on Channel Label) to be used on both the camera and receiver.

Channel selection on the camera
The camera can be set up in three different optional channels.To set the channel selection switch, use a pointed object, e.g. a ballpoint pen, to select the desired channel (No.1 or No.2 or No.3) to position "ON". Only one channel is activated on one camera.

Channel selection on the receiver
The LCD receiver can receive up to three different channels. You now have the possibility of selecting a certain channel or monitoring up to three cameras in scan operation.

A. Single Channel Display
When one camera is installed,
1. Select the particular channel related to installing camera by gently pressing the channel selection button located on the side of the LCD receiver.
2. Selected channel will be displayed on the LCD receiver in accordance with the installing camera.

NOTE- Set the same channel to both the camera and LCD receiver to display.

B. Multi-Channel Display (3 CH)
If more than one camera is to be installed and operated at the same time:

I.) 2 Channels Display

1. Select the channel you wish to watch; simply by pressing the channel selection button (1st, 2nd, 3rd, 4th press) and LCD receiver will be activated as follow:

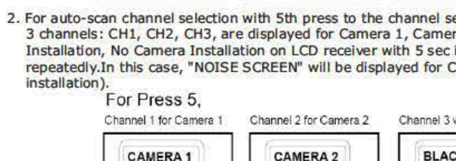

2. For auto-scan channel selection with 5th press to the channel selection button, all 3 channels: CH1, CH2, CH3, are displayed for Camera 1, Camera 2, No Camera Installation, No Camera Installation on LCD receiver with 5 sec intervals repeatedly.In this case, "NOISE SCREEN" will be displayed for CH3 (no camera installation).

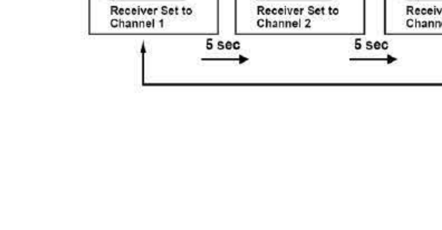

II.) 3 Channels Display

1. Select the desired channel to display by gently pressing the channel selection button (1st, 2nd, 3rd press) and LCD receiver will be activated as follow.

2. For auto-scan channel selection with 5th press to the channel selection button, all 3 Channels: CH1, CH2, CH3, are displayed for Camera 1, Camera 2, Camera 3, on LCD receiver with 5 sec intervals repeatedly.

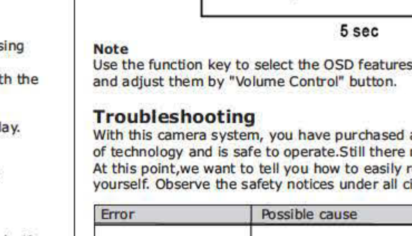

Note
Use the function key to select the OSD features of Brightness and Contrast Control, and adjust them by "Volume Control" button.

Troubleshooting

With this camera system, you have purchased a product that reflects the latest state of technology and is safe to operate.Still there might be problems or malfunctions. At this point,we want to tell you how to easily remedy possible malfunctions yourself. Observe the safety notices under all circumstances! ⚠

Error	Possible cause
No image and no sound	• Camera or monitor are not supplied with electricity. • Check if power pack is plugged in correctly • The distance between the camera and receiver is too large.
The image/sound is distorted	• The range of the system was exceeded. Reduce the distance. • There is a strong interference source (e.g. electric engine, walkie-talkie, etc.) nearby. • The distance between the camera and the receiver is too short; this may over steer the receiver.Enlarge the distance.
Flickering/running image	• Strong spotlight in the cover range of the camera.
Normal sound, image is too light contrast or dark.	• The monitoring range of the camera is not lit properly. • Surveillance monitor is adjusted wrongly (readjust and brightness). • Strong spotlight in the cover range of the camera.
White image only on the monitor.	• The surveillance monitor is not correctly adjusted (brightness controller).

⚠ Other repairs as described above may only be performed by an authorised workshop.

NL

De Camera installeren

⚠ AANDACHT!
Vóór je begint te boren en de vijzen in te draaien, zorg ervoor dat er geen elektrische kabels, buizen, enz. in de muur zitten, die beschadigd kunnen worden.

zie tekening 1A

1. Beschermingshoes tegen regen
2. IR LED
3. Draad om vast te maken/driepoot
4. Stroomuiteinde
5. Microfoon
6. Transmittor antenne
7. Draad om vast te maken/driepoot
8. Kanaalknop
9. Gelijkstroomenergie
10. Camerasteun

De toestellen installeren en aansluiten

Selecteer een goede installatieplaats waarvan je het gewenste voorwerp kan bekijken. Een goede installatieplaats heeft de volgende kenmerken:
• droog • goede luchtcirculatie
• zo stofvrij mogelijk • dichtbij een stopcontact
• weinig schokken

Kies een installatieplaats die niet afgeschermd wordt door versterkte betonnen muren, spiegels, metalen planken, enz. . Dichtbij de zender respectievelijk ontvanger mogen er geen apparaten staan met sterke elektrische velden, bv. gsm's, walkie-talkies, elektrische motors, enz.

De bovenvermelde punten kunnen de radiotransmissie respectievelijk verstoren of het bereik ervan verminderen.

De muursteun vastmaken, zie tekening 1B
• Zie voor een geschikte plaats om op te hangen (liefst met een stopcontact)
• Vijs de muursteun vast met bijgeleverde vijzen op een geschikte muur of platform; gebruik pluggen indien nodig.
• Leid de driepootdraad van de muursteun naar de draadhouder van de camera en vijs ze aan elkaar vast.
• Zet de camera goed en vijs de grendel aan de zijkant goed vast.

De camera aansluiten

1. Verbind het 9V adaptorsnoer met de gelijkstroom inputopening van de camera.
2. Steek de adaptor in een standaard (240V) wisselstroomstopcontact.
3. Zorg ervoor dat hetzelfde kanaal op de camera en de LCD ontvanger staat voor het display en de camera is nu klaar voor gebruik.

⚠ AANDACHT:
Verkeerde adaptoraansluiting op camera kan leiden tot kortsluiting of schade aan de camera.

De ontvanger installeren

Plaats de monitor ongeveer 1 m boven de grond (betere ontvangst). Er moet een stopcontact zijn bij de ontvangende plaats.

⚠ AANDACHT!
Plaats de monitor enkel op stabiele oppervlakken met tapijt. Gevoelige oppervlakken of oppervlakken die verzachters oplossen, kunnen beschadigd raken. Gebruik een geschikte ondergrond.

Zie tekening 1C

1. Dipo Antenne
2. Kanaal display LED indicator
3. Knop bediening volume / helderheid (+)
4. Bediening volume / helderheid (-)
5. Functietoets (OSD voor helderheid, contrast bediening)
6. Scherm omkeren
7. Power AANAF
8. CH Selecteer / Auto knop
9. Steunstand
10. A/V input
11. A/V output
12. Gelijkstroomenergie
13. Gelijkstroomtoevoer

De ontvanger aansluiten

1. Steek het 12V adaptorsnoer in de gelijkstroom inputopening aan de zijkant van de LCD ontvanger.
2. Steek de adaptor in een standaard (240V) wisselstroomstopcontact. Druk op de powerknop om de LCD monitor op te zetten.
3. A/V input op de LCD monitor kan aangesloten worden op DVD/VCR voor ontspanning.

Steunstand aan de achterkant van de LCD ontvanger kan uitgetrokken worden om de LCD ontvanger te plaatsen op een stevig oppervlak voor extern gebruik buiten Car Rear View System. Zie tekening 1D.

Systeeminstallatie

Als je de camera installeert, controleer de ontvangst van de monitor vóór uiteindelijke installatie. Laat iemand de camera vasthouden in het gebied dat gecontroleerd moet worden. Laat iemand anders de monitor naar verschillende plaatsen doorheen het huis bewegen om de ontvanst te controleren. Als er storing of andere problemen optreden, zie in de Probleemgids.

Om het systeem te installeren, volg de volgende stappen:
- Selecteer hetzelfde kanaal (Kanaal 1-3, zoals aangeduid op Kanaallabel) voor zowel de camera als de ontvanger.

Kanaalkeuze op de camera
De camera kan ingesteld worden in drie verschillende optionele kanalen. Om de kanaalkeuzeknop in te stellen, gebruik een puntig voorwerp, bv. een balpen, om het gewenste kanaal te selecteren (No.1 of No.2 of No.3) op positie "AAN". Enkel één kanaal wordt geactiveerd op één camera.

Kanaalkeuze op de ontvanger
De LCD ontvanger kan tot drie verschillende kanalen ontvangen. Je hebt nu de mogelijkheid een bepaald kanaal te kiezen of tot drie camera's in scanwerking controleren.

BELANGRIJKE INFORMATIE
Voor extra informatie en meer functies kijk in de Engelse, Nederlandse, Franse of Duitse handleiding.

A. Enkelvoudig Kanaaldisplay
Als een camera geïnstalleerd is,
1. Selecteer het bepaalde kanaal om de camera te installeren door zacht op de kanaalkeuzeknop te drukken aan de zijkant van de LCD ontvanger.
2. Het geselecteerde kanaal verschijnt nu op de LCD ontvanger volgens de geïnstalleerde camera.

OPMERKING- Kies hetzelfde kanaal voor de camera en de LCD ontvanger als display.

B. Multikanaal Display (3 K)
Als meer dan één camera wordt geïnstalleerd en bediend tegelijkertijd:

I.) 2 kanalen-display

1. Selecteer het kanaal dat je wil bekijken; druk gewoon op de kanaalkeuzeknop (1ste, 2de, 3de, 4de druk) en de LCD ontvanger wordt als volgt geactiveerd:

2. Voor auto-scan kanaalkeuze met 5de druk op de kanaalkeuzeknop, alle 3 kanalen: K1, K2, K3 verschijnen voor Camera 1, Camera 2, Geen Camera-installatie, Geen Camera-installatie op LCD ontvanger met herhaaldelijk 5 sec interval. In dit geval verschijnt er "RUISSCHERM" voor K3 (geen camera-installatie).

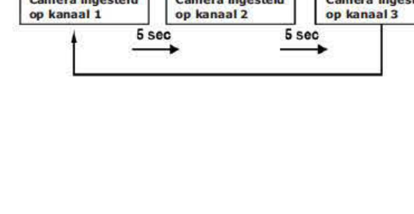

II.) 3 Kanaaldisplay
1. Selecteer het gewenste kanaal als display door zacht op de kanaalkeuzeknop te drukken (1ste, 2de, 3de druk) en de LCD ontvanger wordt als volgt geactiveerd:.

2. Voor auto-scan kanaalkeuze met 5de druk op de kanaalkeuzeknop, alle 3 kanalen: K1, K2, K3 verschijnen voor Camera 1, Camera 2, Camera 3 op LCD ontvanger met herhaaldelijk 5 sec interval.

Opmerking
Gebruik de functietoets om de OSD kenmerken van Helderheid en Contrastbediening te selecteren en pas ze aan met de knop "Volumebediening".

Problemen

Met dit camerasysteem heb je een product gekocht van de nieuwste toptechnologie dat veilig is om mee te werken. Er kunnen problemen of defecten optreden. Hier vertellen we je hoe je gemakkelijk zelf mogelijke defecte oplost. Let altijd op de veiligheidsopmerkingen! ⚠

Fout	Mogelijke oorzaak
Geen beeld of geluid	• Camera of monitor krijgen geen elektriciteit. • Controleer of de stekker goed geplaatst is. • De afstand tussen de camera en de ontvanger is te groot.
Het beeld/geluid is de verstoord	• Het bereik van het systeem was overschreden. Verminder afstand. • Er is een sterke storingsbron (bv. elektrische motor, walkietalkie, enz.) dichtbij. • De afstand tussen de camera en de ontvanger is te kort; dit kan de ontvanger in de war brengen. Verstoor de afstand.
Flikkerend/doorlopend beeld	• Sterke spotlamp in het bedekkingsbereik van de camera.
Normaal geluid, licht is te licht of te donker	• Het controlebereik van de camera is niet voldoende verlicht. • Toezichtmonitor is verkeerd aangepast (pas het contrast en helderheid terug aan). • Sterke spotlamp in het bedekkingsbereik van de camera.
Wit beeld enkel op de monitor	• Toezichtmonitor is verkeerd aangepast (helderheidbediening).

⚠ Andere reparaties dan die hierboven beschrevenmogen alleen door erkende reparatie bedrijven uitgevoerd worden.

F

Installation de la caméra

⚠ ATTENTION!
Avant de percer des trous et d'insérer les vis, s'assurer qu'aucun fil électrique, etc. dans le mur ne puisse être endommagé.

Voir image 1A1.

1. Couvercle de protection contre la pluie
2. LED IR
3. Fil fixation/trépied
4. Prise d'alimentation
5. Microphone
6. Antenne de transmission
7. Fil fixation/trépied
8. Changement de chaîne
9. Alimentation DC
10. Support caméra

Installation et connexion des appareils

Choisir un endroit convenable pour l'installation depuis lequel surveiller l'objet souhaité. Un endroit convenable doit observer les conditions suivantes :
• être sec • bien aéré
• aussi propre que possible • proche d'une prise de courant
• peu sujet aux vibrations

Choisir un endroit qui ne soit pas encadré de béton armé, miroirs, étagères métalliques, etc. La proximité d'émetteurs-récepteurs tels que des appareils à champ électrique puissant, téléphones portables, talky- walky, engins électriques, etc, doit être évitée.

Les éléments ci-dessus peuvent brouiller et réduire la portée de la transmission radio.

Fixation du support mural - Voir image 1B
• Choisir un endroit convenable pour le montage (si possible avec une prise)
• Fixer le support mural avec les vis fournies sur un mur ou une surface résistants, utiliser des chevilles si nécessaire.
• Insérer la caméra sur le trépied du support mural et visser chaque pied.
• Aligner la caméra et serrer les boulons sur les côtés.

Connexion de la caméra

1. Connecter l'adaptateur 9V dans la prise d'entrée DC de la caméra.
2. Brancher l'adaptateur dans une prise AC standard AC (240V).
3. S'assurer que le même canal est choisi sur la caméra et le récepteur LCD, la caméra est maintenant prête à l'emploi.

⚠ ATTENTION:
Connecter un mauvais adaptateur à la caméra peut causer un court circuit et endommager la caméra.

Installation du récepteur

Installer le moniteur à environ 1 m du sol (meilleures conditions de réception). Il doit y avoir une prise électrique à proximité du lieu de réception.

⚠ ATTENTION!
Placer le moniteur sur une surface rigide et stable. Les surfaces fragiles ou plastifiées peuvent être endommagées. Utiliser une housse si nécessaire.

Voir image 1C

1. Antenne dipôle
2. Indicateur affichage LED du canal
3. Réglage Volume / luminosité (+)
4. Réglage Volume / luminosité (-)
5. Touche fonction (OSD pour réglage luminosité, contraste)
6. Inversion écran
7. MARCHE/ARRET
8. Sélection CH / Auto changement
9. Attache support
10. A/V output
11. A/V input
12. Prise DC
13. Alimentation DC

Connexion du récepteur

1. Brancher le cordon de l'adaptateur 12V dans la prise d'entrée DC sur le côté du récepteur LCD.
2. Brancher l'adaptateur dans une sortie AC standard (240V). Appuyer sur le bouton de mise en marche pour allumer le moniteur LCD.
3. L'entrée A/V du moniteur LCD peut être connectée à un DVD/VCR pour essai.

L'attache au support à l'arrière du récepteur LCD peut être détachée pour mettre le récepteur LCD sur une surface rigide pour une utilisation externe outre les systèmes de vue à l'arrière d'une voiture. Voir image 1D.

Installation du système

Au moment de l'installation de la caméra, vérifier la réception du moniteur avant l'installation finale. Faire tenir la caméra par quelqu'un dans l'endroit à surveiller. Faire bouger le moniteur par une autre personne dans plusieurs endroits du bâtiment pour vérifier la réception. S'il y a interférence ou d'autres problèmes, se référer au guide de résolution de problèmes.

Pour installer le système, suivre les indications suivantes :
- Sélectionner la même chaîne (Chaîne 1-3, comme indiqué sur l'étiquette) à utiliser sur la caméra et le récepteur.

Sélection de la chaîne sur la caméra
La caméra peut être réglée sur trois chaînes différentes. Pour régler le changement de chaîne, utiliser un objet pointu, comme un stylo-bille, pour sélectionner la chaîne souhaitée (No.1, No.2 ou No.3) en position "MARCHE". Une seule chaîne est activée sur la caméra.

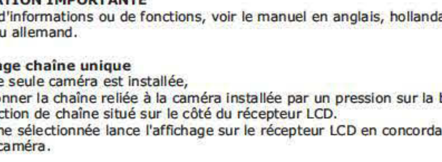

Sélecton des chaînes sur le récepteur
Le récepteur LCD peut recevoir plus die trois chaînes différentes. Il est également maintenant de sélectionner certaines chaînes du moniteur pour plus de trois caméras par le mode recherche.

INFORMATION IMPORTANTE
Pour plus d'informations ou de fonctions, voir le manuel en anglais, hollandais, Français ou allemand.

A. Affichage chaîne unique
Lorsqu'une seule caméra est installée,
1. Sélectionner la chaîne reliée à la caméra installée par un pression sur la bouton de sélection de chaîne situé sur le côté du récepteur LCD.
2. La chaîne sélectionnée lance l'affichage sur le récepteur LCD en concordance avec la caméra.

NOTE- Sélectionner la même chaîne sur la caméra et le récepteur LCD pour afficher.

B. Affichage pluri-chaînes (3 CH)
Si plusieurs caméras sont installées et fonctionnent en même temps :

I.) Affichage 2 Chaînes

1. Sélectionner la chaîne que vous souhaitez voir ; appuyer simplement sur le bouton de sélection des chaînes (1ère, 2ème, 3ème, 4ème pressions) et le récepteur LCD est activé comme suit :

2. Pour une sélection auto-recherche des chaînes avec la 5ème pression sur le bouton de sélection des chaînes, les 3 chaînes: CH1, CH2, CH3, s'affichent pour la Caméra 1, Caméra 2, pas de Caméra sur le récepteur LCD avec 5 sec d'intervalle répétitivement. Dans ce cas, "ECRAN BRUIT" s'affiche pour la CH3 (pas de caméra).

II.) Affichage 3 Chaînes

1. Sélectionner la chaîne à afficher par une pression sur le bouton de sélection des chaînes (1ère, 2ème, 3ème) et le récepteur LCD est activé comme suit.

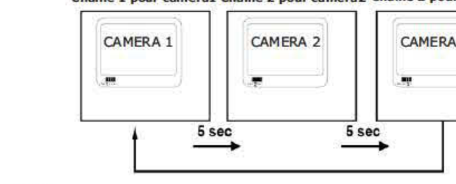

2. Pour une sélection des chaîne par auto-rechercche avec la 5ème pression sur le bouton de sélection des chaînes, les 3 Chaînes: CH1, CH2, CH3, s'affichent pour la Caméra 1, Caméra 2, Caméra 3, sur le récepteur LCD avec 5 sec d'intervalle et répétitivement.

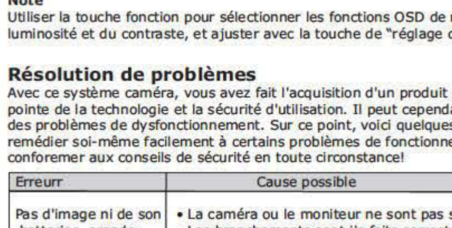

Note
Utiliser la touche fonction pour sélectionner les fonctions OSD de réglage de la luminosité et du contraste, et ajuster avec la touche de "réglage du Volume".

Résolution de problèmes

Avec ce système caméra, vous avez fait l'acquisition d'un produit qui représente la pointe de la technologie et la sécurité d'utilisation. Il peut cependant toujours y avoir des problèmes de dysfonctionnement. Sur ce point, voici quelques conseils pour remédier soi-même facilement à certains problèmes de fonctionnement. Se conformer aux conseils de sécurité en toute circonstance! ⚠

Erreurr	Cause possible
Pas d'image ni de son batteries grande.	• La caméra ou le moniteur ne sont pas sous tension. • Les branchements sont-ils faits correctement • La distance entre la caméra et le récepteur est trop
L'image/ le son sont brouillés	• La portée du système est dépassée. Réduire la distance. • Il y a une interférence (par exemple un appareil électrique, un talky- walky, etc.) à proximité. • La distance entre la caméra et le récepteur est trop courte le récepteur peut ne pas être atteint. Agrandir la distance. batteries
Image vacillante/ instable	• Projecteur dans le champ de la caméra.
Le son est normal mais l'image est trop lumineuse ou sombre.	• Le champ de vision de la caméra n'est pas correctement éclairée. • Le moniteur de surveillance est mal réglé (réajuster le contraste et la luminosité). • Projecteur dans le champ de la caméra.
Image blanche sur le moniteur.	• Le moniteur de surveillance est mal réglé (contrôle de luminosité).

⚠ Les autres réparations suivant descriptif ci-dessus ne peuvent être réalisées que dans nos ateliers autorisés.

D

Installation der Kamera

⚠ ACHTUNG!
Vor dem Bohren von Löchern und Einsetzen von Befestigungsschrauben überzeugen Sie sich bitte, dass dort keine elektrischen Kabel o. ä. verlaufen, die beschädigt werden könnten.

Siehe Abbildung 1A

1. Wetterschutzgehäuse
2. IR LED
3. Befestigung/Stativgewinde
4. Stromversorgungsstecker
5. Mikrofon
6. Sender-Antenne
7. Befestigung/Stativgewinde
8. Kanalumschalter
9. Gleichstrom
10. Kamerastativ

Installation und Anschluss der Geräte
Wählen Sie einen geeigneten Standort, von dem aus Sie das gewünschte Objekt überwachen wollen. Ein geeigneter Standort verfügt über folgende Eigenschaften: •
• trocken • gute Luftzirkulation
• so staubfrei wie möglich • mit Steckdose in unmittelbarer Nähe
• geringe Vibrationen

Wählen Sie einen Standort, der nicht durch Stahlbetonwände, Spiegel, Metallregale und dergleichen abgeschirmt ist. In unmittelbarer Umgebung von Sender und Empfänger sollten sich keine Geräte mit starken elektrischen Feldern, wie Handys, Funkgeräte, Elektromotoren etc. befinden.

Obige Punkte haben einen starken Einfluss auf die Funkübertragung und verkürzen somit die Reichweite.

Anbringen der Wandhalterung siehe Abbildung 1B
• Finden Sie einen geeigneten Ort zur Anbringung (möglichst mit Steckdose).
• Schrauben Sie die Wandhalterung mit den mitgelieferten Schrauben an einer geeigneten Wand oder Fläche an, verwenden Sie hierzu auch Dübel, falls notwendig.
• Schrauben Sie die Kamera auf die Stativhalterung.
• Richten Sie die Kamera aus und ziehen den seitlichen Feststellbolzen fest.

Anschließen der Kamera
1. Schließen Sie das 9-Volt-Adapterkabel am Stromversorgungsstecker der Kamera an.
2. Stecken Sie den Adapter in die Steckdose (220 Volt).
3. Überzeugen Sie sich, dass sowohl Kamera wie auch LCD-Empfänger auf den gleichen Kanal eingestellt sind. Die Kamera ist jetzt betriebsbereit.

⚠ ACHTUNG!
Anschluss des falschen Adapters an die Kamera kann zu Kurzschluss und Beschädigung führen.

Installation des Empfängers
Montieren Sie den Empfänger etwa 1 m über dem Boden (besserer Empfang). Es muss eine Steckdose zur Verfügung stehen.

⚠ ACHTUNG!
Wählen Sie für den Monitor eine stabile Oberfläche. Empfindliche Oberflächen oder solche die Weichmacher enthalten, können beschädigt werden. Verwenden Sie eine geeignete Unterlage.

Siehe Abbildung 1C

1. Dipo Antenne
2. Kanalanzeige-LED
3. Lautstärke / Helligkeit (+)
4. Lautstärke / Helligkeit (-)
5. Funktionstaste (OSD für Helligkeit und Kontrast)
6. Bildschirmumkehrung
7. EIN/AUS
8. Kanalwahl / Automatik
9. Standfuß
10. Audio/Video-Ausgang
11. Audio/Video-Eingang
12. Gleichstrom
13. Netzteil

Anschließen des Empfängers
1. Schließen Sie das 12-Volt-Adapterkabel an der Gleichstrombuchse auf der Seite des LCD-Empfängers an.
2. Stecken Sie den Adapter in die Steckdose (220 Volt). Drücken Sie EIN/AUS zum Einschalten des LCD-Monitors.
3. Der A/V-Eingang des LCD-Monitors kann zu Unterhaltungszwecken an DVD/VCR angeschlossen werden.

Der Standfuß auf der Rückseite des Empfängers kann herausgezogen werden, um ihn auf einer stabilen Fläche zu anderer Nutzung als Fahrzeugrücksicht-System zu verwenden. Siehe Abbildung 1D.

System-Installation

Überprüfen Sie den Empfang des Monitors, bevor Sie die Kamera endgültig montieren. Lassen Sie einen Helfer die Kamera im zu überwachenden Bereich halten, so dass eine weitere Person den Monitor durch das Haus bewegen kann, um den Empfang zu überprüfen. Kommt es zu Störungen oder Problemen, lesen Sie Einzelheiten bitte unter Troubleshooting nach.

Zur Installation des Systems folgen Sie bitte diesen Schritten:
- Wählen Sie den gleichen Kanal (Kanal 1-3, wie auf dem Aufkleber gezeigt) für Kamera und Empfänger.

Kanalwahl Kamera
Die Kamera kann auf 3 verschiedene Kanäle eingestellt werden. Zur Einstellung des Kanalwahl-Schalters (Nr.1 oder Nr.2 oder Nr.3) in „ON"-Position verwenden Sie bitte einen spitzen Gegenstand, z. B. einen Kugelschreiber. In der Kamera wird nur ein Kanal aktiviert.

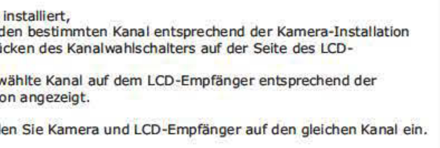

WICHTIGE INFORMATION
Weitere Informationen und mehr Funktionen finden Sie in der englischen, holländischen, französischen oder deutschen Bedienungsanleitung.

A. Ein-Kanal-Anzeige

Ist nur eine Kamera installiert,
1. dann wählen Sie den bestimmten Kanal entsprechend der Kamera-Installation durch sanftes Drücken des Kanalwahlschalters auf der Seite des LCD-Empfängers.
2. dann wird der gewählte Kanal auf dem LCD-Empfänger entsprechend der Kamera-Installation angezeigt.

ANMERKUNG: Stellen Sie Kamera und LCD-Empfänger auf den gleichen Kanal ein.

B. Multi-Kanal-Anzeige (3 CH)

Befindet sich mehr als eine Kamera zur gleichen Zeit in Betrieb:

I.) 2-Kanal-Anzeige

1. Wählen sie die anzusehenden Kanäle einfach durch Drücken der Kanalwahltaste (1., 2., 3., 4. Tastendruck) und der LCD-Empfänger ist wie folgt aktiviert:

2. Für die automatische Kanalsuche mit dem 5. Tastendruck alle 3 Kanäle: CH1, Ch2 und CH3 werden angezeigt ür Kamera 1, Kamera 2, keine Kamera-Installation, keine Kamera-Installation auf dem LCD-Empfänger mit 5-Sekunden-Intervall. In diesem Fall wird für CH3 (keine Kamera-Installation) „NOISE SCREEN" angezeigt.

II.) Affichage 3 Chaînes

1. Sélectionner la chaîne à afficher par une pression sur le bouton de sélection des chaînes (1ère, 2ème, 3ème) et le récepteur LCD est activé comme suit.

2. Pour une sélection des chaîne par auto-rechercche avec la 5ème pression sur le bouton de sélection des chaînes, les 3 Chaînes: CH1, CH2, CH3, s'affichent pour la Caméra 1, Caméra 2, Caméra 3, sur le récepteur LCD avec 5 sec d'intervalle et répétitivement.

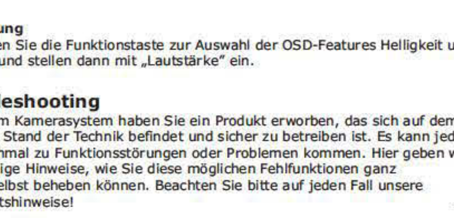

Anmerkung
Verwenden Sie die Funktionstaste zur Auswahl der OSD-Features Helligkeit und Kontrast und stellen dann mit „Lautstärke" ein.

Troubleshooting

Mit diesem Kamerasystem haben Sie ein Produkt erworben, das sich auf dem neuesten Stand der Technik befindet und sicher zu betreiben ist. Es kann jedoch immer einmal zu Funktionsstörungen oder Problemen kommen. Hier geben wir Ihnen einige Hinweise, wie Sie diese möglichen Fehlfunktionen ganz einfach selbst beheben können. Beachten Sie bitte auf jeden Fall unsere Sicherheitshinweise! ⚠

Fehler	Möglicher Grund
Kein Bild und kein Ton	• Kamera oder Monitor werden nicht mit Elektrizität versorgt. • Ist das Netzteil richtig angeschlossen? • Die Entfernung zwischen Kamera und Empfänger ist zu groß.
Bild/Ton sind verzerrt	• Die Reichweite des Systems wurde überschritten, bitte verkürzen. • Eine starke Störquelle (z. B. Elektromotor, Funkgerät etc.) befindet sich in unmittelbarer Nähe. • Die Entfernung zwischen Kamera und Empfänger ist zu gering, das kann den Empfänger übersteuern. Entfernung vergrößern.
Flimmerndes/ laufendes Bild	• Starke Lichtquelle im Wirkungsbereich der Kamera.
Normaler Ton, aber das Bild ist zu hell oder zu dunkel	• Der Überwachungsbereich der Kamera ist nicht ausreichend ausgeleuchtet. • Überwachungsmonitor ist nicht richtig eingestellt (gleichen Sie Kontrast und Helligkeit an). • Starke Lichtquelle im Wirkungsbereich der Kamera.
Weißes Bild auf dem Monitor	• Überwachungsmonitor ist nicht richtig eingestellt (gleichen Sie Kontrast und Helligkeit an).

⚠ Andere Reparaturen als die oben beschriebenen dürfen nur durch eine autorisierte Fachwerkstatt durchgeführt werden.

Safety and Maintenance instructions

- Make sure that all electric connections and connection cables between the devices of the camera system as well as the devices to be connected meet the pertaining regulations and are in conformity with the operating instructions.
- Do not overload electrical outlets or extension cords, fire or electric shocks can be the result
- Please contact an expert in case you have any doubts about the mode of operation, the safety or connecting the appliances.
- Keep all parts away from young children's reach
- Do not store this item on wet, very cold or warm places, this can damage the electronic circuit boards.
- Avoid dropping or shocks, this can damage the electronic boards
- Never replace damaged power cables yourself! In such a case, remove them from the net and take the devices to a workshop.
- Repairs or opening of this item may only be performed by an authorised workshop.
- Wireless systems are subject to interference from cordless phones, microwaves, and other wireless devices operating in the 2.4GHz range. Keep the system AT LEAST 10 ft away from the devices during installation and operation.

Maintenance
The devices are maintenance-free, so never open them. The guarantee becomes void when you open the appliance.Only clean the outside of the devices with a soft, dry cloth or a brush. Prior to cleaning, remove the devices from all voltage sources.

⚠ Do not use any carboxylic cleaning agents or petrol, alcohol or similar. These attack the surfaces of the devices. Besides, the vapors are hazardous to your health and explosive. Do not use any sharp edged tools, screw drivers, metal brushes or similar for cleaning.

Veiligheids- en onderhoudsinstructies

- Alle elektrische verbindingen en verbindingskabels tussen de toestellen van het camerasysteem en de toestellen die aangesloten moeten worden, moeten voldoen aan de juiste regels en overeenkomen met de bedieningsinstructies.
- Overbelast de elektrische stopcontacten of verlengsnoeren niet; dit kan anders leiden tot brand of elektrische schok.
- Neem contact op met een expert in geval je twijfels hebt over de bedieningswijze, de veiligheid of de aansluiting van de apparaten.
- Hou alle delen uit het bereik van kinderen.
- Zet dit voorwerp niet op natte, erg koude of warme plaatsen; dit kan de elektronische circuitborden beschadigen.
- Vermijd vallen of schokken; dit kan de elektronische borden beschadigen.
- Vervang beschadigde stroomkabels nooit zelf! In dit geval verwijder ze uit het net en breng de toestellen naar de winkel.
- Herstellingen of openen van dit voorwerp mag enkel gebeuren door een erkende hersteller.
- Draadloze systemen kunnen gestoord worden door draadloze telefoons, microgolfovens en andere draadloze toestellen die werken op het bereik van 2,4GHz. Hou het systeem MINSTENS op 3m afstand van de toestellen tijdens installatie en bediening.

Onderhoud
De toestellen zijn onderhoudsvrij, dus maak ze niet open. De garantie vervalt als je het apparaat opent. Reinig enkel de buitenkant van de toestellen met een zachte, droge doek of borstel. Vóór je ze reinigt, haal de toestellen uit alle spanningsbronnen.

⚠ Gebruik geen carboxylisch schoonmaakmiddelen of benzine, alcohol of gelijkaardige producten. Deze werken agressief op het oppervlak van de toestellen. Bovendien zijn de dampen gevaarlijk voor je gezondheid en ontbrandbaar. Gebruik geen scherpe instrumenten, schroevendraaiers, metalen borstels of gelijkaardige dingen om te reinigen.

Technical Data

	Camera	TFT Monitor
Operating voltage	9 V DC (plug-in power unit)	12V DC (plug-in power unit)
Current consumption	300 mA	1600 mA
Transmitting frequency	2.4-2.4835Ghz	2.4-2.4835Ghz
Modulation	FM	
Channels	3	3
Light sensitivity	0 Lux	
Video output level		1 Vp-p / 75 Ohm
Audio output level, mono		1 Vp-p / 600Ohm
Audio/Video Connection jacks		3.5 mm jack->cinch
Picture sensor	1/3" CMOS color 628x562 pixel (PAL) or 510x492 (NTSC)	
IR LED	11 IR / 1 CDS	
Resolution	300 TV lines (horizontal)	
Microphone	mono	
Picture	Color	
Battery	N/A	Built-in (1.5Hrs)
Range	approx 75m at free visibility	
Operating temperature	14 to 122°F/ -10°C to +50°C	
Mass approx. (without tripod)	140g	680g
Dimensions without Aerial	100x38x40 L x W x H	184 x 52.7 x 127 (mm) L x W x H

Plug-in power units

Operating voltage	110~240V / 60 or 50Hz	110~240V / 60 or 50Hz
Output voltage	9V DC / 300mA	12V DC / 2500mA

CS97S

S Bruksanvisning 2.4 Ghz Trådlös Färg 7" Tft Övervakningssystem

DK Brugervejledning 2.4 Ghz Trådløst Farve 7" Tft Overvågningssystem

PL Podręcznik Użytkownika 2.4 Ghz Bezprzewodowy System Monitorowania Z Kolorowym Ekranem Tft 7"

RUS Руководство ПользователЯ БеспроводнаЯ ЦветнаЯ Система ВидеонаблюдениЯ 2,4 Ггц С 7-дюймовым ЖидкокристаллиЧеским Монитором

BG Ръководство На ПотребителЯ 2.4 Ghz БезжиЧна Цветна 7" Tft Система За Наблюдение

H Használati Útmutató 2.4 Ghz Vezeték Nélküli Színes 7" Tft Monitor-rendszer

RO Manualul Utilizatorului Sistem De Supraveghere Color Wireless 2.4 Ghz, 7" Tft

SK Užívateľská Príručka 2,4 Ghz Bezdrôtový Farebný 7" (18 Cm) Tft Monitorovací Systém

HR Uputstva Za Uporabu 2.4 Ghz Bežičnog 7" Tft Sustava Za Nadgledanje U Boji

SLO Priročnik Za Uporabnike 2.4 Ghz Brezžični Barvani 7'' Tft Nadzorovalni Sistem

I Manuale Utente 2.4 Ghz A Colori Senza Fili Sistema Di Monitoraggio 7" Tft

P Manual Do Usuário Sem Fio A Cores 2.4 Ghz Sistema De Monitoração Tft 7"

E Manual Del Usuario Sistema De Monitorización En Color 7" Tft Sin Cables 2.4 Ghz

GR ΕγΧειρίδιο Χρησης 2,4 Ghz Ασυρματο ΕγΧρωμο 7'' Tft Συστημα Παρακολουθησης

TR Kullanim Klavuzu 2.4 Ghz Kablosuz Renklı 7" Tft Gözetım Sıstemı

UA ПосІбник КористуваЧа БезпровІдна Кольорова Система ВІдеоспостереженнЯ 2,4 Ггц З 7-дюймовим Tft-монІтором

Instructions de sécurité et d'entretien

- Vérifier que toutes les connexions électriques et câbles entre les appareils du système caméra ainsi que les appareils devant être connectés sont conformes aux règlements afférents et aux instructions d'utilisation.
- Ne pas créer de surtension sur les prises électriques ou les rallonges, cela peut être cause de feu ou d'électrocution.
- Contacter un expert en cas de doute sur le mode d'utilisation, de sécurité ou la connexion des appareils.
- Placer hors de portée des enfants.
- Ne pas disposer dans un endroit humide, très froid ou très chaud, cela pourrait endommager le tableau de circuits électroniques.
- Eviter de faire tomber ou de cogner les appareils ; cela pourrait endommager le tableau de circuits électroniques
- Ne jamais remplacer soi-même des fils électriques endommagés! Si les fils électriques sont endommagés, les retirer du réseau et les apporter dans un magasin spécialisé.
- La réparation et l'ouverture des différents éléments ne peuvent être effectuées que par un magasin spécialisé.
- Les systèmes sans fil sont sujets aux interférences des téléphones sans fil, des micro-ondes, et autres appareils sans fil utilisant la fréquence 2.4GHz. Placer le système AU MOINS à 3 mètres de ces appareils au cours de l'installation et au moment de l'utiliser.

Maintenance
Les appareils sont en libre utilisation, ne jamais les ouvrir. La garantie n'est plus valide si les appareils sont ouverts. Ne nettoyer que l'extérieur des appareils avec un chiffon doux et sec ou une brosse. Avant de nettoyer, débrancher les appareils.

⚠ Ne pas utiliser d'agents nettoyant à l'acide carboxylique ni d'essence, d'alcool ou autre produit de ce type. Ces produits attaquent la surface des appareils. Par ailleurs, les vapeurs sont dangereuses pour la santé et explosives. Ne pas utiliser d'ustensile à bout tranchant, de tournevis, de brosse métallique ou autre élément semblable pour le nettoyage.

Sicherheits- und Wartungshinweise

- Stellen Sie sicher, dass alle elektrischen Anschlüsse sowie Kabelverbindungen zwischen den Komponenten des Kamerasystems sowie Anschlüsse an weitere Geräte den betreffenden Richtlinien entsprechen und sich gleichzeitig in Übereinstimmung mit der Bedienungsanleitung befinden.
- Achten Sie darauf, Steckdosen und Verlängerungskabel nicht zu überlasten, das kann zu Feuer oder Stromschlag führen.
- Sollten Ihnen irgendwelche Zweifel an Betrieb, Sicherheit oder Anschluss der Geräte aufkommen, dann wenden Sie sich bitte an einen Fachmann.
- Alle Teile vor Kindern geschützt aufbewahren.
- Bitte nicht in feuchter, sehr kalter oder heißer Umgebung aufbewahren, das kann zu Beschädigung der elektronischen Schaltkreise führen.
- Vermeiden Sie harte Stöße, das kann zu Beschädigung der elektronischen Schaltkreise führen.
- Ersetzen Sie beschädigte Stromkabel niemals selbst! Nehmen Sie die Geräte vom Netz und wenden sich an einen Fachbetrieb.
- Öffnen und Reparieren der Geräte ausschließlich durch autorisierten Fachbetrieb.
- Kabellose Systeme sind Störeinflüssen von kabellosen Telefonen, Mikrowellen sowie anderen elektronischen Geräten, die im 2,4GHz-Bereich arbeiten, ausgesetzt. Halten Sie einen MINDESTABSTAND VON WENIGSTENS 3 METERN während Installation und Betrieb ein.

Wartung
Die Geräte sind wartungsfrei, also öffnen Sie sie bitte nicht. Ihre Garantie verfällt, wenn Sie die Geräte öffnen. Reinigen Sie die Geräte außen mit einem weichen und trockenen Tuch oder einer Bürste. Vor dem Reinigen ziehen Sie bitte alle Stromzuführungen ab.

⚠ Verwenden Sie keine Reinigungsmittel, die Carbonsäure, Benzin, Alkohol oder ähnliches enthalten. Diese Mittel greifen die Oberfläche der Geräte an und die Ausdünstungen sind gesundheitsschädlich und explosiv. Verwenden Sie keine scharfkantigen Werkzeuge, Schraubenzieher, Drahtbürsten oder ähnliches, um die Geräte zu reinigen.

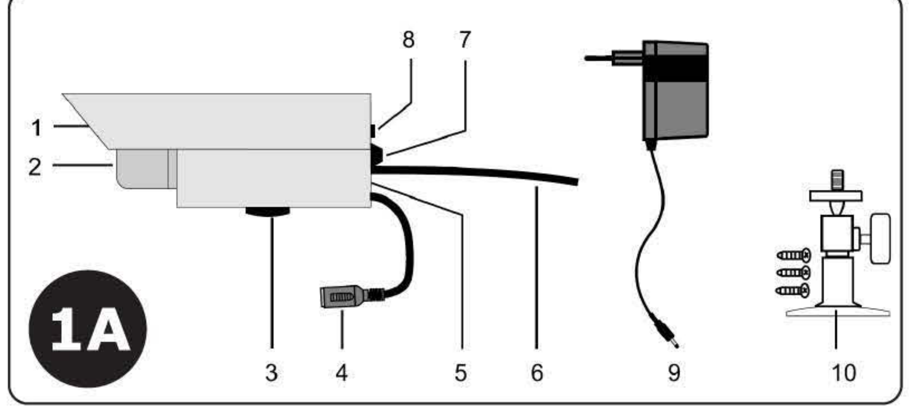

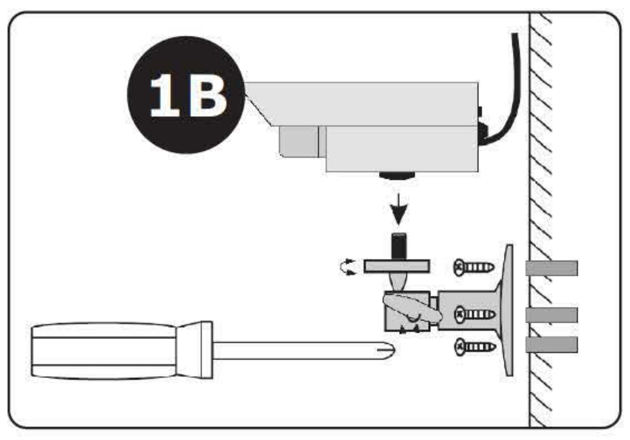

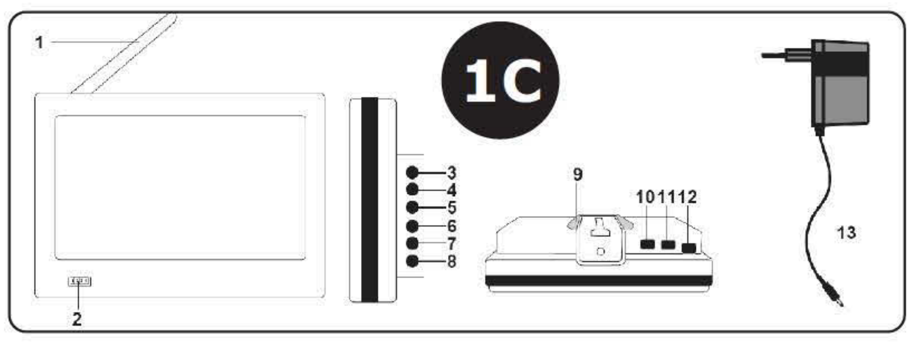

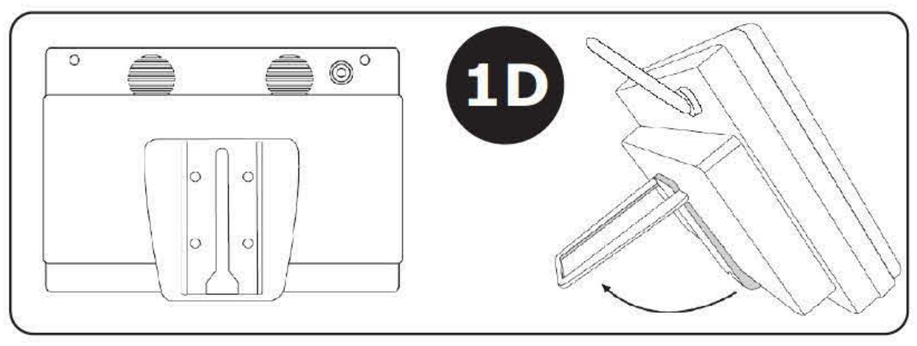

S

Installera kameran

⚠ VIKTIGT!!!
Innan du borrar eller skruvar in skruvarna säkerställ att det inte finns några elektiska kablar, rör etc i väggen som kan skadasged.

Se bild 1A

1. Regnskydd
2. IR LED
3. Infästnings-/stativgänga
4. Strömuttag
5. Mikrofon
6. Sändarantenn
7. Infästnings-/stativgänga
8. Kanalomkopplare
9. DC Ström
10. Väggfäste

Installera och koppla in utrustningen

Välj en lämplig plats från vilken du kan övervaka det önskad objektet. En lämplig plats för installation uppfyller följande krav

- torr
- så dammfri som möjligt
- lite vibrationer
- bra luftcirkulation
- ett strömuttag i närheten

Välj en plats för installationen som inte är avskärmad med förstärkta betongväggar, speglar, metall, hyllor etc. Det bör inte finnas apparater med starka elektriska fält som till exempel mobiltelefoner, Walkie-talkies, elektriska motorer etc. i närheten.

Ovanstående kan kraftigt försämra radioöverföringen samt minska räckvidden.

Sätta upp väggfästet se bild 1B

- Hitta en lämplig plats för uppsättning (möjligen nära ett strömuttag)
- Skruva fast väggfästed med de medföljande skruvarn i en lämplig vägg eller underlag, använd träplugg om så behövs.
- För väggfästets stativfäste till camerans stativfäste och skruva fast dem med varrandra.
- Rikta in kameran och skruva fast sidobulten.

Ansluta kameran

1. Anslut 9V adapter till kamerans DC uttag
2. Anslut adaptern till ett vanligt (240V) strömuttag.
3. Säkerställ att kameran och LCD mottagaren är inställda på samma kanal. Kameran är nu redo att användas

⚠ VIKTIGT:
Om en felaktig adapter ansluts till kameran kan detta resultera i att kameran kortsluts eller skadas.

Installera mottagaren

Installera monitorn ca 1 meter ovan mark (bättre mottagningsförhållanden) Det måste finnas ett strömuttag i närhetn

⚠ VIKTIGT!
Placera monitorn på en sträv och stabil yta. Känsliga ytor eller ytor som löser upp mjukmedel kan skadas. Använd lämpligt underlag.

Se bild 1C

1. Dipo Antenn
2. Kanalvisande LCD indikator
3. Volym- / Ljusstyrkekontroll (+)
4. Volym- / Ljusstyrkekontroll (-)
5. Funktionsknapp (OSD för ljusstyrka och kontrast
6. Skärmväxlare
7. Ström AV/PÅ
8. Kanalväljare /Autoväxlare
9. Konsollställning
10. Ljud in
11. Video in
12. DC ström
13. DC strömkälla

Anslut mottagaren

1. Anslut 12V adaptern till DC strömkontakten på sidan av LCD-mottagaren
2. Anslut adaptern till ett vanligt (240V) strömuttag. Tryck på strömknappen för att sätta på LCD-monitorn
3. A/V in på LCD-monitorn kan anslutas till en DVD eller Video för underhållning

Konsollställningen på LCD-mottagarens baksida kan dras ut för att ställa LCD-mottagaren på valfri fast yta för extern användning utanför backnings-systemet för bilen. Se bild 1D

Systeminstallation

När du installerar kameran kontrollerar monitorns mottagning innan du slutför installationen. Be någon att hålla kameran i området som skall bevakas, be en annan peroson flytta monitorn till ett antal olika ställen i huset för att kontrollera mottagningen. Om störning eller andra problem uppstår vänligen se Felsökningsguiden.

För att installera systemet vänligen följ dessa steg:
- Välj samma kanal (Kanal 1-3, vilket visas på kanalvisaren) på både kameran och mottagaren

Välja kanal på kameran
Kameran kan ställas in med fyra olika valfria kanaler. För att ställa in kanalvalet, använd ett spetsigt föremål, e.g. en bläckpänna, för att välja önskad kanal(Nr.1 eller Nr 2 eller Nr 3) till position "PÅ". Endast en kanal är aktiv på en kamera.

Kamera inställd på kanal 1 **Kamera inställd på kanal 2** **Kamera inställd på kanal 3**

Välja kanal på mottagaren
LCD-mottagaren kan ta emot upp till fyra olika kanaler. Du har nu möjlighete att välja en specifik kanal eller att ta emot fyra kanaler i en avsökningsfunktion.

VIKTIG INFORMATION
För extra information eller fler funktioner vänligen se bruksanvisningen för Engelska, Holländska, Franska eller Tyska

DK

Installation af kamera

⚠ VIGTIGT!
Før huller bores og skruer isættes, bør du kontrollere, at der ikke findes elektriske kabler e.lign. som kan beskadiges i væggen.

Se billede 1A

1. Overdækken til beskyttelse mod regn
2. IR LED
3. Monterings-/trefodsbeslag
4. Strømstik
5. Mikrofon
6. Sendeantenne
7. Monterings-/trefodsbeslag
8. Kanalvælger
9. DC-strømstik
10. Kamerafod

Installation og tilslutning af enhederne

Vælg en egnet placering til overvågning. Et velegnet monteringssted er:

- tørt
- støvfrit
- uden vibrationer
- velventileret med god luftcirkulation
- med let adgang til stikkontakt

Vælg et monteringssted, der ikke er blokeret af forstærkede betonvægge, spejle, metalhylder o.lign. Tæt ved sender og modtager bør der ikke befinde sig apparater, f.eks. mobiltelefoner, walkie-talkies eller elektriske motorer, med stærke elektriske felter.

Disse apparater kan begrænse radioens sendeevne og nedsætte rækkevidden.

Montering af vægbeslag. Se billede 1B

- Find et velegnet monteringssted (om muligt med en stikkontakt)
- Brug de vedlagte skruer til at skrue vægbeslaget i en egnet væg eller platform. Brug evt. dyvel.
- Før trefodsdelen af vægbeslaget ind i det tilsvarende beslag på kameraet, og skru dem sammen.
- Juster kameraet, og stram låsebolten på siden fast.

Tilslutning af kamera

1. Tilslut 9V-adaptorledningen til DC-indgangsstikket på kameraet.
2. Sæt adaptoren i en almindelig (240V) AC-stikkontakt.
3. Kontroller, at du har angivet samme visningskanal for både kamera og LCD-modtager. Kameraet er nu klar til brug.

⚠ VIGTIGT:
Forkert adaptortilslutning til kameraet kan medføre kortslutning eller beskadige kameraet.

Installation af modtager

Skærmen placeres i ca. 1 meters højde (for bedre modtagerforhold). Der skal være en stikkontakt tæt ved modtagersted.

⚠ VIGTIGT!
Placér kun skærmen på ru og stabile overflader. Følsomme overflader kan blive beskadiget. Anvend underlag.

Se billede 1C

1. Dipo-antenne
2. LED-indikator til kanalvisning
3. Kontrolknap til lyd- / lysstyrke (+)
4. Kontrolknap til lyd- / lysstyrke (-)
5. Funktionstast (OSD til lysstyrke, kontraststyring)
6. Skærmomvending
7. Strøm TIL/FRA
8. KN-valg / Automatisk valg
9. Monteringsfod
10. Lydindgang
11. Videoindgang
12. DC-strømstik
13. DC-strømforsyning

Tilslutning af modtager

1. Tilslut 12V-adaptorledningen til DC-indgangsstikket på siden af LCD-modtageren.
2. Sæt adaptoren i en almindelig (240V) AC-stikkontakt. Tryk på knappen TIL/FRA for at slå LCD-skærmen til.
3. A/V-indgang på LCD-skærmen kan tilsluttes DVD/VCR.

Monteringsfoden bag på LCD-modtageren kan trækkes ud, således at LCD-modtageren kan placeres på andre alternative overfalder til evt. anden ekstern brug end bagrudevising i biler. Se billede 1D.

Systeminstallation

Når kameraet installeres, bør modtagelsen på skærmen kontrolleres, før installationen afsluttes. Få en hjælper til at holde kameraet i området, der skal overvåges. Lad en anden person flytte skærmen til forskellige placeringer i huset for at afprøve modtagelsen. Hvis modtagelsen forstyrres, eller andre problemer opstår, kan du finde hjælp under Fejlfinding.

Følg disse trin for at installere systemet:
- Vælg samme kanal (kanal 1-3 iflg. kanaletiketten) til anvendelse på både kamera og modtager.

Kanalvalg på kamera
Kameraet kan opsættes til fire forskellige valgfrie kanaler. Du sætter kanalvalgknappen ved at anvende et skarpt objekt, f.eks. en kuglepen, til at sætte den ønskede kanal (nr. 1, nr. 2 eller nr. 3) til positionen "TIL". Kun én kanal aktiveres på ét kamera.

Kamera sat til kanal 1 **Kamera sat til kanal 2** **Kamera sat til kanal 3**

Kanalvalg på modtager
LCD-modtageren kan modtage op til fire forskellige kanaler. Du kan vælge en bestemt kanal eller overvåge op til fire kameraer som scanning.

VIGTIGT!
Du kan finde yderligere oplysninger og funktioner i den engelske, hollandske, franske eller tyske betjeningsvejledning.
A. Visning af én kanal

PL

Montowanie kamery

⚠ UWAGA!
Przed wywierceniem otworów i umieszczeniem śrub, należy upewnić się, że w ścianie nie ma przewodów elektrycznych, rur itp., które mogłyby ulec zniszczeniu.

Rysunek 1A

1. Osłona przeciwdeszczowa
2. Promiennik podczerwieni LED
3. Gwint mocowania/statywu
4. Gniazdko zasilania
5. Mikrofon
6. Antena nadawcza
7. Gwint mocowania/statywu
8. Przełącznik kanałów
9. Zasilacz prądu stałego
10. Wspornik kamery

Montowanie i podłączanie urządzeń

Należy wybrać odpowiednie miejsce do zamontowania urządzeń, skąd wybrany obiekt ma być monitorowany. Takie miejsce odznacza się następującymi cechami:

- jest suche
- niewiele się w nim kurzy
- podlega minimalnym drganiom
- ma dobrą cyrkulację powietrza
- gniazdko w ścianie znajduje się w niewielkiej odległości

Należy wybrać miejsce, które nie jest oddzielone żelbetowymi ścianami, lustrami, metalowymi półkami itp. W otoczeniu nadajnika i odbiornika nie powinny znajdować się urządzenia wytwarzające silne pola elektryczne, jak np. telefony komórkowe, krótkofalówki, silniki elektryczne itp. Niezastosowanie się do powyższych punktów może poważnie osłabić teletransmisję radiową, a co za tym idzie zmniejszyć zasięg.

Montowanie wspornika przyściennego; rysunek 1B
Aby zamontować wspornik, należy:

- wybrać odpowiednie miejsce do instalacji (najlepiej w pobliżu gniazdka).
- przykręcić wspornik ścienny do ściany lub podstawki przy użyciu załączonych śrub; można również użyć kołki, jeśli to konieczne.
- naprowadzić gwint statywu ze wspornika ściennego na gwint w kamerze i skręcić je ze sobą.
- wyrównać kamerę i mocno dokręcić boczny sworzeń blokujący.

Podłączanie kamery

1. Podłącz 9-woltowy przewód elektryczny zasilacza do gniazdka wejścia prądu stałego w kamerze.
2. Podłącz zasilacz do standardowego (240V) gniazdka prądu zmiennego.
3. Upewnij się, że kamera i odbiornik LCD ustawione są na tym samym kanale. Kamera jest teraz gotowa do użytku.

⚠ UWAGA:
Podłączenie nieprawidłowego zasilacza do kamery może wywołać w niej spięcie lub całkowicie ją uszkodzić.

Instalowanie odbiornika

Monitor powinien być umiejscowiony ok. 1 m nad ziemią (lepsze warunki odbioru). Gniazdko zasilania musi znajdować się w niewielkiej odległości od miejsca odbioru.

⚠ UWAGA!
Monitor musi być umieszczony na wytrzymałej i stabilnej powierzchni, w celu uniknięcia uszkodzeń na delikatnych powierzchniach monitora. Należy użyć odpowiednie podkładki.

Rysunek 1C

1. Antena dookólna
2. Wskaźnik LED wyświetlanego kanału
3. Przycisk regulacji dźwięku / jasności (+)
4. Przycisk regulacji dźwięku / jasności (-)
5. Przycisk funkcyjny (OSD do regulacji jasności i kontrastu)
6. Odwrócenie obrazu (odbicie lustrzane)
7. Zasilanie ON/OFF
8. Wybór kanału / Auto-przełącznik
9. Podstawka wspornika
10. Wejście audio
11. Wejście video
12. Wejście prądu stałego
13. Zasilacz prądu stałego

Podłączanie odbiornika

1. Podłącz 12-woltowy przewód elektryczny zasilacza do gniazdka wejścia prądu stałego umieszczonego z boku odbiornika LCD.
2. Podłącz zasilacz do standardowego (240V) gniazdka prądu zmiennego. Włącz monitor LCD przy użyciu przycisku zasilania.
3. Wejście audio/video na monitorze LCD może być podłączone do odtwarzacza DVD/magnetowidu w celach rozrywkowych.

Podstawka wspornika umieszczona z tyłu odbiornika LCD może zostać wysunięta i wykorzystana na jakiejkolwiek sztywnej powierzchni, jest także do użytku zewnętrznego, za wyjątkiem systemu kamery cofania. Zobacz rysunek 1D.

Instalacja systemu

Przed ostatecznym zamontowaniem kamery, należy uprzednio sprawdzić jakość odbioru na monitorze. Jedna osoba powinna trzymać kamerę w obszarze monitorowanego miejsca, natomiast druga osoba powinna przenosić ze sobą monitor po całym budynku, aby sprawdzić odbiór. Jeśli wystąpią zakłócenia lub jakiekolwiek inne problemy, proszę skonsultować się z Instrukcją naprawy.

Aby zainstalować system, należy wykonać następujące czynności:
- Ustaw ten sam kanał na kamerze i odbiorniku (Kanał 1-3, jak wskazują Oznaczenia kanałów), jaki będzie używany w obu urządzeniach.

Wybór kanałów na kamerze
Kamera może być ustawiona na czterech różnych kanałach. Aby ustawić przełącznik wyboru kanału, należy użyć zaostrzonego przedmiotu, np. długopisu, i przesunąć przełącznik w pozycję wybranego kanału (Nr 1, Nr 2 lub Nr 3) przy włączonym zasilaniu. Tylko jeden kanał jest uruchamiany na jednej kamerze.

Kamera ustawiona na Kanale 1 **Kamera ustawiona na Kanale 2** **Kamera ustawiona na Kanale 3**

Wybór kanałów na odbiorniku
Odbiornik LCD może odbierać na czterech różnych kanałach. Można zatem wybrać jeden stały kanał lub monitorować przy użyciu jednej do czterech kamer.

WAŻNA INFORMACJA
Więcej informacji i opisów funkcji można znaleźć w instrukcji obsługi w języku angielskim, holenderskim, francuskim lub niemieckim.
A. Wyświetlanie jednokanałowe

RUS

Монтаж камеры

⚠ ВНИМАНИЕ!
Перед сверлением отверстий и вкручиванием винтов убедитесь, что в стене нет электрических кабелей и пр. элементов., чья целостность может быть нарушена.

См. рисунок 1А

1. Противодождевай козырек
2. ИК светодиод
3. Крепление/резьба для штатива
4. Разъем эл. питания
5. Микрофон
6. Антенна передатчика
7. Крепление/резьба для штатива
8. Переключатель каналов
9. Источник постоянного тока
10. Кронштейн камеры

Монтаж и соединение устройств

Выберите подходящее место, с которого Вы желаете производить наблюдение за требуемым объектом. Пригодное местоположение обладает следующими характеристиками:

- сухое
- максимально незапыленное
- мало подвержено вибрациям
- с хорошей циркуляцией воздуха
- наличие стенной розетки в непосредственной близости

Выберите мето для монтажа оборудования, которое бы не было экранировано бетонными стенами, зеркалами, металлическими полками и т.п. Вблизи от передатчика и принимающего устройства не должно находится никаких электроприборов, обладающих сильными электрическими полями, например, сотовых телефонов, переносных радиостанций, электродвигателей и т.п.
Вышеперечисленные элементы способны серьезно нарушить передачу радиосигнала и ,соответственно, ограничить диапазон действия.

Крепление настенного кронштейна. См. Рисунок 1В

- Найти пригодное место для монтажа оборудования (желательно с наличием эл. розетки)
- Прикрутить кронштейн прилагаемыми винтами к выбранной стене или другой пригодной поверхности; при необходимости использовать дюбели.
- Совместить резьбу штатива настенного кронштейна с резьбовым элементом на камере и вкрутить один элемент в другой.
- Отрегулировать направление камеры и закрутить боковой зажимной болт.

Соединение камеры

1. Соединить шнур 9В-адаптера с разъемом постоянного тока камеры.
2. Соединить адаптер со стандартной розеткой переменного тока (240В).
3. Убедитесь, что на камере и жистокристаллическом экране (приемнике) настоен один и тот же канал; камера готова к эксплуатации.

⚠ ВНИМАНИЕ:
Неправильное соединение адаптера к камере может привести к короткому замыканию и повреждению камеры.

Установка принимающего устройства

Установить монитор примерно на уровне 1 м над уровнем пола (для лучших условий приема). В непосредственной близости от принимающего устройства должна быть расположена розетка.

⚠ ВНИМАНИЕ!
Монитор нужно устанавливать только на твердые и устойчивые поверхности. Светочувствительные поверхности или поверхности, способные растворять размягчители, могут испытать повреждения. Используйте необходимый вид подложки.

См. Рисунок 1С

1. Антенна «Dipo»
2. Светодиодный индикатор канала
3. Рукоятка контроля звука / яркости (+)
4. Регулятор звука / яркости (-)
5. Функциональная кнопка (отражения на экране для контроля яркости и контарста)
6. Реверс экрана
7. ВКЛ/ВЫКЛ
8. Выбор канала / Авто переключатель
9. Стойка кронштейна
10. Аудио вход
11. Видео вход
12. Постоянный тока
13. Источник постоянного тока

Соединение принимающего устройства

1. Соединить шнур 12В-адаптера с разъемом постоянного тока на боку жидкокристаллического принимающего устройства.
2. Соединить адаптер со стандартной розеткой (240В) переменного тока. Нажать кнопку включения питания, чтобы включить ж/к монитор.
3. При желании для развлечения можно соединить аудио/видео выходы на ж/к мониторе с видеомагнитофоном или DVD-плеером.

Стойка кронштейна на задней панели ж/к принимающего устройства может быть выдвинута для установки ж/к экрана на жесткую поверхность для внешнего использования, например, автомобильной системы заднего вида. См. Рисунок 1D.

Установка системы

При установке камеры перед окончанием монтажа проверьте уровень приема монитора. Попросите кого-нибудь держать камеру в зоне предполагаемого видеонаблюдения. Переносите монитор в различные места помещения для проверки качества приема. При появлении помех или других проблем обратитесь к Руководству по устранению неисправностей.

Для настройки системы выполняйте следующие шаги:
- Выберите один и тот же канал (Каналы 1-3 в соответствии с маркировками каналов) на камере и принимающем устройстве.

Выбор канала на камере
На камере можно установить четыре различных произвольных канала. Для настройки переключателя каналов используйте заостренный объект, например, шариковую ручку, чтобы установить желаемый канал (№1 или №2 или №3) в положение ВКЛ. На камере можно активировать только один канал.

Камера установл. на Канал 1 **Камера установл. на Канал 2** **Камера установл. на Канал 3**

Выбор канала на принимающем устройстве
Ж/к монитор может принимать до четырех каналов. У Вас есть теперь возможность выбора определенного канала или просмотра изображения с нескольких (от 1 до 4) камер в режиме сканирования.

ОБРАТИТЕ ВНИМАНИЕ
Для получения дополнительных данных и информаци о дополнительных функциях обратитесь к руководствам по эксплуатации на английском, голландском, французском или немецком языках.
А. Изображение единичного канала

BG

Инсталация на камерата

⚠ ВНИМАНИЕ
Преди пробиване и инсталиране на болтовете, уверете се че в стената няма тръби за електрически кабели и т.н., които могат да бъдат повредени.

СХЕМА 1А

1. Устройство за предпазване от дъжд
2. IR LED
3. Закрепящ/трипод кабел
4. Шоко за включване
5. Микрофон
6. Антена за трансмисия
7. Закрепящ/трипод кабел
8. Бутон за канали
9. Електрическо захранване
10. Закрепящо устройство за камера

Инсталиране и свързване на устройствата

Изберете място подходящо за инсталиране, от където искате да наблюдавате желания обект. Подходящото място за инсталация има следните характеристики:

- Сухо
- колкото е възможно по-малко запрашено
- ниско количество вибрации
- добра вентилация
- електрически контакт в близост

Изберете подходящо място за инсталация, което не е отделено чрез железобетонни стени, огледала, метални полици, и т.н. Уреди със силни електрически полета, например клетъчни телефони, безжични уоки-токи, електро двигатели и други, не трябва да са в близост до изпращача, съответно получателя.

Гореупоменатите пречки биха могли сериозно да нарушат радио-трансмисията, както и да намалят обхвата.

Прикрепяне на стенната скоба- схема 1В

- Осигурете подходящо място за закрепяне (по възможност с електрически контакт)
- Закрепете стенната скоба на подходяща стена или подходяща платформа с предоставените болтове или дюбели, според избора на място.
- Прекарайте триподния кабел на стенната скоба в съответното място на камерата и ги свържете един с друг.
- Подравнете камерата и завъртете докрай закрепящия болт.

Свързване на камерата

1. Свържете кабела на 9-волтовия адаптор с електрическия Input Жак на камерата.
2. Включете адаптора в стандартен (240 Волта) електрически контакт
3. Настройте камерата и LCD приемника на еднакъв канал и камерата е готова за употреба.

⚠ ЗАБЕЛЕЖКА:
Неподходящо свързване на адаптора с камерата може да причини късо съединение и да повреди камерата.

Инсталиране на приемателя

Поставете монитора на приблизително 1 м над земята (по-добри условия на приемане). Трябва да има електрически контакт в близост до мястото за приемане.

⚠ ВНИМАНИЕ!
Поставете монитора само на покрита и стабилна повърхност. Чуствителни повърхности или повърхности, които разтварят омекотители може да се повредят. Използвайте подходящ за покриване материал.

Схема 1С

1. Антена Dipo
2. LED индикатор за дисплей на канала
3. Бутон за контролиране на звук/яркост(+)
4. Бутон за звук/яркост (-)
5. Функции (за контролиране на яркост, контраст)
6. Обратно сканиране
7. Бутон за включване/изключване
8. Избор/автоматично включване на канала
9. Поставка за скоба
10. Аудио вход
11. Видео вход
12. Електричество
13. Електро захранване

Свързване на приемателя

1. Включете кабела на 12-волтовия адаптор в електрическия жак за приемане, разположен отстрани на LDC приемника.
2. Включете адаптора в стандартен (240 волта) електрически контакт. Натиснете бутона за включване на монитора.
3. Аудио/Видео вход за приемане на монитора може да се свърже с DVD/VCR устройства.

Поставката на гърба на приемателя може да се отстрани, за да се постави приемателя на твърда повърхност при случаи на външна употреба различна от системата за наблюдение в превозно средство. Схема 1D

Инсталиране на системата

При инсталация на камерата, проверете приемането на монитора преди окончателната инсталация. Намерете някой, който да насочи камерата към мястото, което ще бъде под наблюдение. Друг човек трябва да премества монитора на различни места в дома, за да провери приемането. Ако се появи смущение или други проблеми, консултирайте се с Ръководство за отстраняване на проблеми.

За да инсталирате системата, следвайте указанията:
- Изберете еднакъв канал (канал 1-3, както е указано на номерацията на каналите) за камерата и приемателя.

Избор на канал за камерата
Камерата може да се настрои на 4 различни канала. За да настроите бутона за избор на канал, използвайте предмет с остър връх, например химикалка, за да изберете желания канал (1 или 2 или3), на положение ON. Само един канал е активиран на една камера.

Камера настроена на канал 1 **Камера настроена на канал 2** **Камера настроена на канал 3**

Избор на канал за приемника
Приемника може да приема до 4 различни канала. Това дава възможност за избиране на определени канали или наблюдение на максимално 4 камери при операции за наблюдение.

Важна информация
За допълнителна информация и повече функции, моля прочетете ръководството на английски, холандски, френски или немски.
А. Дисплей от един канал

H

A kamera felszerelése

⚠ Figyelem!
A furatok kifúrása és a csavarok beillesztése előtt ellenőrizze, hogy nincs-e olyan elektromos kábel stb. a falban, amely esetleg megsérülhet.

Ld. az 1A ábrát

1. Esővédő burkolat
2. Infravörös LED
3. Csavarmenet állványhoz / felerősítéshez
4. Hálózati aljzat
5. Mikrofon
6. Adóantenna
7. Csavarmenet állványhoz / felerősítéshez
8. Csatornaváltó
9. Egyenáramú aljzat
10. Kamera-rögzítő

Az eszközök felszerelése és csatlakoztatása

Válassza ki a megfelelő helyet a kívánt objektum megfigyelésére. A megfelelő helyszín jellemzői a következők:

- száraz
- lehetőség szerint pormentes
- rázkódásmentes
- jól szellőzik
- a közelében fali csatlakozóaljzat található

A kamerát olyan helyre szerelje, amelyet nem árnyékol vasbeton fal, tükör, fémpolc stb. Az adó, illetve a vevőkészülék közelében ne legyen erős mágneses mezőt keltő berendezés, pl. mobiltelefon, walkie-talkie, elektromotor stb.

A fentiek jelentősen rontják a rádióátvitelt, illetve csökkentik a hatósugarat.

A fali rögzítő felerősítése (ld. az 1B ábrát)

- Keressen egy alkalmas helyet a felerősítéshez (lehetőleg hálózati aljzattal)
- Erősítse fel a a rögzítőt a tartozék csavarokkal a megfelelő fal- vagy egyéb felületre. Ha szükséges, használjon tipliket.
- Illessze a fali rögzítő csavarját a kamera menetébe, és csavarja össze az alkatrészeket.
- Állítsa be a kamerát a megfelelő helyzetbe, és húzza meg az oldalsó rögzítőcsavart.

A kamera csatlakoztatása

1. Csatlakoztassa a 9V-os adapter kábelét a kamera egyenáramú bemeneti aljzatába.
2. Dugja be az adaptert a szabványos (240V-os) váltóáramú fali csatlakozóba.
3. Állítsa ugyanarra a csatornára a kamerát és az LCD-vevőt, és a kamera máris használható.

⚠ FIGYELEM:
Rossz adapter csatlakoztatása a kamera rövidzárlatát vagy meghibásodását okozhatja.

A vevő üzembe helyezése

A monitort kb. 1 m-rel a padlószint felett helyezze el (így javulnak a vételi körülmények). A vevő közelében hálózati csatlakozóaljzatnak kell lennie.

⚠ FIGYELEM!
A monitort csak stabil, érdes felületre helyezze. Az érzékeny felületek megsérülhetnek. Használjon megfelelő alátétet.

Ld. az 1C ábrát

1. Dipo antenna
2. Csatorna-kijelző LED indikátor
3. Hangerő / fényerő szabályozó (+)
4. Hangerő / fényerő szabályozó (-)
5. Funkciógomb (fényerő-, kontraszt-szabályozás kijelzés a képernyőn /OSD/)
6. Fordított kép
7. Be/kikapcsolás (POWER)
8. Csatornaválasztás / Auto-kapcsoló
9. Rögzítő
10. Audio-bemenet
11. Video-bemenet
12. Egyenáramú csatlakozó
13. Egyenáram-ellátás

A vevő csatlakoztatása

1. Dugja be a 12V-os adapter csatlakozóját az LCD-vevőegység oldalán található egyenáramú csatlakozóaljzatba.
2. Dugja be az adaptert egy szabványos (240V-os) váltóáramú fali csatlakozóba. A POWER gomb megnyomásával kapcsolja be az LCD-monitort.
3. Az LCD-monitor A/V bemeneti aljzataiba DVD/videólejátszó csatlakoztatható.

Az LCD-vevőegység hátoldalán található kitámasztó állvány segítségével a monitor bármilyen szilárd felületen felállítható, amennyiben a készüléket nem az autó-üléstámla hátoldalára szerelve használják (ld. az 1D ábrát).

A rendszer üzembe helyezése

A kamera üzembe helyezésekor a végső beszerelés előtt ellenőrizze a vételt a monitoron. Miközben valaki a kamerát tartja a megfigyelni kívánt területen, a monitort a házon belül különböző helyekre mozgatva ellenőrizze a vételt. Interferencia vagy már probléma fellépése esetén olvassa el a Hibakeresés c. részt.

A rendszer üzembe helyezéséhez kövesse az alábbi lépéseket:
- Válassza ki ugyanazt a csatornát (Channel 1-3, a csatorna-jelző kapcsoló állása szerint) a kamerán és a vevőegységen.

Csatorna-választás a kamerán
A kamera négy különböző csatornára állítható. A csatorna-választó egy hegyes tárggyal (pl. golyóstollal) állítható és kapcsolható be (1., 2. vagy 3.). Egy kamerán csak egy csatorna aktiválható.

Kamera-beállítás: 1. csatorna **Kamera-beállítás: 2. csatorna** **Kamera-beállítás: 3. csatorna**

Csatorna-választás a vevőegységen
Az LCD-vevőegység négy különböző csatorna fogadására képes. Kiválaszthat egy adott csatornát, illetve pásztázó üzemmódban akár négy kamerát is ellenőrizhet.

FONTOS INFORMÁCIÓ
Extra információkért és a többi funkcióval kapcsolatban ld. az angol, holland, francia vagy német nyelvű útmutatót.
A. Egy csatorna kijelzése

RO

Instalarea Camerei

⚠ ATENTIE!
Inaintea efectuarii gaurilor si fixarea suruburilor, asigurati-va ca nu exista cabluri electrice in perete care ar putea fi afectate.

A se vedea fig. 1A

1. Capac de protectie impotriva ploii
2. Led IR
3. Fir pentru fixare trepied
4. Jack de curent
5. Microfon
6. Antena de transmisie
7. Fir pentru fixare trepied
8. Selector canal
9. Acumulator CC (curent continuu)
10. Consola Camerei

Instalarea si Conectarea Dispozitivelor

Selectati un loc de instalare corespunzator de unde va fi posibila supravegherea locului dorit. Un loc favorabil de instalare are urmatoarele caracteristici:

- uscat
- cat mai putin praf
- vibratii minime
- circulatie buna a aerului
- cu iesire in perete in zona apropiata

Selectati un loc de amplasare astfel incat sa nu fie ecranat de pereti, oglinzi, rafturi metalice etc. In apropierea transmitatorului si receptorului nu trebuie sa existe aparate cu campuri electrice puternice, cum ar fi telefoane mobile, walkie-talkies, motoare electrice etc.

Aparatele de mai sus pot afecta serios transmisia radio dar si reduc domeniul de scanare a zonei dorite.

Fixarea consolei pe perete (precum in fig. 1B)

- Cautati un loc bun pentru montare (posibil sa aveti nevoie de o priza).
- Fixati suruburile consolei pe peretele dorit sau pe o alta suprafata si, daca este necesar puteti folosi si alte suruburi pentru lemn.
- Introduceti firul tripodului consolei de perete in orificiul realizat pentru firul camerei si legati-le impreuna.
- Fixati pozitia camerei si insurubati strans boltul lateral de blocare.

Conectarea camerei

1. Conectati cablul adaptorului de 9V in jack-ul de intrare de CC al camerei.
2. Conectati adaptorul la o priza standard de (240V) CA (curent alternativ).
3. Asigurati-va ca aveti acelasi canal si la camera si la receptorul LCD (Liquid-Crystal Display). Camera este acum gata de utilizare.

⚠ ATENTIE:
Folosirea unui adaptor gresit la camera poate afecta serios buna functionare a camerei, producand un circuit electric sau o defectiune permanenta.

Instalarea Receptorului

Monitorul va trebui amplasat la aproximativ 1 m deasupra solului (pentru asigurarea unor conditii de receptie mai bune). Este important sa existe si o priza in apropierea receptorului.

⚠ ATENTIE!
Amplasati monitorul numai pe suprafete stabile si fara denivelari. In caz contrar, suprafetele sensibile ale monitorului pot fi afectate grav. Va rugam sa folositi materiale corespunzatoare pe care asezati monitorul.

A se vedea fig. 1C

1. Antena Dipo
2. Indicator cu leduri pentru ecran canale
3. Buton de control pentru Volum/Luminozitate(+)
4. Buton de control pentru Volum/Luminozitate (-)
5. Functiuni (OSD pentru luminozitate, contrast)
6. Imagine inversa
7. Buton ON/OF
8. Intrerupator CH Select(selectare canale) / Auto (selectare automata)
9. Stand consola
10. Iesire audio
11. Iesire video
12. Mufa de CC
13. Acumulator de CC

Conectarea sistemului de receptie

1. Conectati cablul adaptorului de 12V in jack-ul de intrare CC din LCD.
2. Conectati adaptorul la o priza standard de (240V) CA. Apasati butonul de curent ca sa porniti monitorul LCD.
3. Intrarea de tip A/V a monitorului LCD poate fi conectata la sisteme de tip DVD/VCR.

Standul consolei de la spatele receptorului LSD poate fi inlaturat in vederea amplasarii LCD-ului pe o alta suprafata rigida, cand este utilizat in alte scopuri externe cum ar fi pentru Sistemul de Vizualizare Spate la masina. A se vedea fig. 1D.

Instalarea sistemului

Inainte de instalarea permanenta a camerei, va rugam sa verificati receptia imaginilor la monitor. Pentru aceasta, puteti ruga pe cienva sa tina camera in zona care trebuie supravegheata si o alta persoana sa miste monitorul in diferite locuri. Daca apar interferente sau orice tip de probleme, va rugam sa cititi Ghidul Problemelor aparute in Functionare.

Pentru instalarea sistemului, va rugam sa urmariti pasii de mai jos:
- Selectati acelasi canal (de la 1 la 3, asa cum este indicat pe eticheta canalelor) si la camera si la receptor.

Selectarea canalului camerei
Camera poate fi montata pe patru canale diferite. In vederea fixarii butonului de alegere a canalului, puteti folosi un obiect ascutit, cum ar fi un creion, pentru selectarea canalului dorit (1, 2 sau 3) pe pozitia "ON". Camera poate selecta un singur canal.

Camera Setata pe Canal 1 **Camera Setata pe Canal 1** **Camera Setata pe Canal 1**

Selectia canalului la receptor
Receptorul LCD poate primi pana la patru canale diferite.
Acum puteti selecta un anumit canal sau supraveghea pana la patru camere aflate in operare.

IMPORTANT
Pentru mai multe informatii si alte functiuni, va rugam sa consultati manualele din limbile engleza, olandeza, franceza si germana.
A. Ecran pentru un Singur Canal

SK

Inštalácia kamery

⚠ POZOR!
Pred vŕtaním a zaskrutkovaním skrutiek sa ubezpečte, že v stene nie sú žiadne elektrické káble, potrubia atď., ktoré by ste mohli poškodiť.

Obrázok 1A

1. Ochranný kryt proti dažďu
2. Infračervená LED dióda
3. Závit upínania/statívu
4. Napájací konektor
5. Mikrofón
6. Anténa vysielača
7. Závit upínania/statívu
8. Prepínač kanálov
9. Jednosmerné napájanie
10. Podpera kamery

Inštalácia a pripojenie zariadení

Zvoľte si vhodné miesto na inštaláciu, z ktorého chcete monitorovať želaný objekt. Vhodné miesto na inštaláciu má nasledovné vlastnosti:

- je suché
- má čo najmenej prachu
- málo otrasov
- dobrá cirkulácia vzduchu
- so stenovou elektrickou zástrčkou v blízkom okolí

Zvoľte si miesto na inštaláciu, ktoré nie je tienené zosilnenými betónovými múrmi, zrkadlami, kovovými policami atď. V blízkosti vysielača a prijímača by sa nemali nachádzať žiadne zariadenia so silným elektrickým poľom, napr. mobilné telefóny, vysielačky, elektrické motory atď.

Vyššie uvedené body by mohli vážne zoslabiť rádiové vysielanie alebo znížiť dosah.

Upevnenie stenovej podpery, Obrázok 1B

- Vyhľadajte vhodné miesto na inštaláciu (ak je to možné, s elektrickou zásuvkou)
- Priskrutkujte stenovú podperu pribalenými skrutkami na vhodnú stenu alebo platformu; ak treba, použite spojovacie kolíky.
- Nasmerujte závit statívu stenovej podpery do závitu na kamere a zaskrutkujte ich do seba.
- Vyrovnajte kameru a pevne zaskrutkujte priečnu zaisťovaciu skrutku.

Pripojenie kamery

1. Pripojte kábel 9V adaptéra k jednosmernému vstupnému konektoru kamery.
2. Zasuňte adaptér do štandardnej (240V) elektrickej zásuvky so striedavým napätím.
3. Nastavte ten istý kanál na kamere aj na LCD prijímači pre zobrazovanie a teraz je kamera pripravená na používanie.

⚠ POZOR:
Pripojenie nesprávneho adaptéra ku kamere môže spôsobiť skrat kamery alebo ju poškodiť.

Inštalácia prijímača

monitor približne 1 m nad zemou (lepšie prijímacie podmienky). V blízkosti miesta príjmu sa musí nachádzať elektrická zásuvka.

⚠ POZOR!
Umiestnite monitor iba na drsné a stabilné povrchy. Citlivé povrchy alebo povrchy, ktoré rozpúšťajú zmäkčovadlá sa môžu poškodiť. Použite vhodnú podložku.

Obrázok 1C

1. Anténa Dipo
2. Indikátor LED pre zobrazenie kanálov
3. Tlačidlo ovládania hlasitosti / jasu (+)
4. Ovládanie hlasitosti / jasu (-)
5. Funkčný kláves (ovládanie jasu, kontrastu cez OSD zobrazenie na displeji)
6. Otočenie obrazovky
7. ZAP/VYP napájanie
8. Voľba kanálu / Prepínač Auto
9. Stojan podpery
10. Audio vstup
11. Video vstup
12. Jednosmerné napájanie
13. Zdroj jednosmerného napájania

Pripojenie prijímača

1. Pripojte kábel 12V adaptéra k jednosmernému vstupnému konektoru na bočnej strane LCD prijímača.
2. Zasuňte adaptér do štandardnej (240V) elektrickej zásuvky so striedavým napätím. Stlačením tlačidla zapínania zapnite LCD monitor.
3. A/V vstup LCD monitora sa dá kvôli zábave pripojiť k DVD/VCR.

Stojan podpery v zadnej časti LCD prijímača sa dá vytiahnuť a LCD prijímač sa dá položiť na pevný povrch pre vonkajšie použitie za systémom Car Rear View. Viď obrázok 1D.

Inštalácia systému

Keď inštalujete kameru, skontrolujte pred konečnou inštaláciou príjem monitora. Požiadajte niekoho, aby podržal kameru v oblasti, ktorá bude monitorovaná. Požiadajte niekoho iného, aby preniesol monitor na rôzne miesta v dome kvôli kontrole príjmu. Ak dôjde k rušeniu alebo k iným problémom, pozrite si časť s názvom Odstraňovanie problémov.

Inštaláciu systému vykonajte nasledovne:
- Zvoľte ten istý kanál (Kanál 1-3, ako je označené na štítku kanálov), ktorý bude použitý na kamere aj na prijímači.

Voľba kanálov na kamere
Kamera môže byť nastavená v štyroch rôznych voliteľných kanáloch. Pre nastavenie prepínača voľby kanálov použite špicatý predmet, napr. guľkové pero, pre voľbu požadovaného kanála (č.1 alebo č.2 alebo č.3) do polohy „ZAP". Iba jeden kanál bude aktivovaný na kamere.

Voľba kanálov na prijímači
LCD prijímač môže prijímať až štyri rôzne kanály. Teraz máte možnosť zvoliť si určitý kanál alebo monitorovať až štyri kamery v skenovacej prevádzke.

Kamera nastavená na kanál 1 **Kamera nastavená na kanál 2** **Kamera nastavená na kanál 3**

DÔLEŽITÁ INFORMÁCIA
Pre ďalšie informácie a viac funkcií si prosím prečítajte anglickú, holandskú, francúzsku alebo nemeckú príručku.
A. Zobrazenie jedného kanála

HR

Kako instalirati kameru

⚠ OPREZ!
Prje nego izbušite rupe i zavrnete vijke, provjerite da u zidu nema elektriènih kablova i sliène koji bi se mogli oštetiti.

Vidi sliku 1A

1. Zaštita od kise
2. IR LED
3. Vijak/tronžac za prièvršèivanje
4. Vodic struje
5. Mikrofon
6. Antena odašiljaè
7. Vijak/tronozac za prièvršèivanje
8. Prekidaè za kanale
9. DC Struja
10. Polica za kameru

Instalacija i priklјuèivanje uređaja

Odaberite odgovarajuce mjesto s kojeg mozete nadzirati zeljeni predmet. Odgovarajuce mjesto za postavljanje uređaja mora biti:
- suho
- bez prasine
- èvrsto
- s dobrim protokom zraka
- s uticnicom u zidu u blizini

Odaberite mjesto na koje æe te postaviti uređaj koje ne zaklanja betonski zid, ogledalo, metalne police, itd. Blizu prijemnika koji prima signale, ne bi trebao biti blizu jakog elektriènog polja, npr. mobilnih telefona, voki-tokija, elektriènih motora, itd.

Gore navede tocke bi mogle jako loše utjecati na radio odašiljanje jer one smanjuju domet.

Prièvršèivanje zidne police Vidi sliku 1B
Pronađite odgovarajuæe mjesto na koje želite podiæi uređaj (ukoliko je moguæe blizu utiènice)
- Zavrnite zidnu policu na odgovarajuæe mjesto na zidu ili platformu uz pomoæ vijaka, koristite klinove ukoliko morate.
- Stavite tronožne vijke iz zidne police u rupice za vijke na kameri i zavrnite ih jedan u drugi.
- Namjestite kameru i dobro zavrnite vijke na stražnjoj strani.

Priklјuèivanje kamere

1. Priklјuèite žicu adaptera 9V u DC Ulaz na kameri.
2. Uklјuèite adapter u standardni (240V) AC izlaz.
3. Vodite raèuna da ste podesili isti kanal na obje kamere i LCD prijemnik. Kamera se sada može koristiti.

⚠ OPREZ:
Ukoliko ste pogrešno priklјuèili adapter na kameru, možete izazvati kratki spoj na kameri ili oštetiti kameru.

Instalacija prijemnika

Postavite monitor oko 1 m iznad tla (bolji uslovi prijema). U blizini prijemnika mora biti utikaè za struju.

⚠ OPREZ!
Monitor postavite samo na hrapavu i èvrstu površinu. Osjetljiva površina ili površina koja otapa omeksivac se moze oštetiti. Koristite odgovarajuci podmetac.

Vidi sliku 1C

1. Dipo Antena
2. Led indicator kanala
3. Tipka za kontrolu volumena / zatamnjenja (+)
4. Kontrola volumena / zatamnjenosti (-)
5. Tipka za biranje funkcije (OSD za zatamnjivanje, kontrola kontrasta)
6. Pozadina ekrana
7. Prekidaè ON/OF
8. Biraè kanala / Auto prekidaè
9. Nosac uređaja
10. Audio ulaz
11. Video ulaz
12. DC Struja
13. DC Vodic struje

Priklјuèivanje prijemnika

1. Uklјucite zicu adaptera 12V u DC ulaz koji se nalazi sa strane LCD prijemnika.
2. Uklјucite adapter u standardni (240V) AC izlaz. Pritisnite tipku za paljenje kako bi upalili LCD monitor.
3. A/V ulaz na LCD monitoru se moze spojiti s DVD/VCR za zabavu.

Polica iza LCD prijemnika se može izvuci kako bi stavili LCD prijemnik na bilo koju hrapavu površinu za vanjsku uporabu kao sto je Sustav za Nadgledanje Straznje strane Auta. Vidi sliku 1D.

Instalacija sustava

Ukoliko želite instalirati kameru, prvo provjerite kakav je prijem na monitoru. Neka Vam netko drži kameru na mjestu koje želite nadzirati. Druga osoba neka Vam pomjera monitor po cijeloj kuæi kako bi provjerili kakav je prijem. Ukoliko dode do ometanja signala ili drugih problema, pogledajte u poglavlje Kako riješiti problem.

Kako bi instalirali sustav, slijedite ova uputstva:
- Podesite isti kanal (Kanal 1-3, kako je naznaèeno na Etiketi Chanell) na obje kamere i prijemnik.

Odabiranje kanala na kameri
Kamera se može postaviti na èetiri razlièita kanala. Kako bi odabrali kanal preko prekidaèa, koristite oštri predmet, npr. kemijsku olovku kako bi odabrali željeni kanal (Br.1 ili Br.2 ili Bt.3) i podesili prekidaè na "ON" poziciju. Na jednoj kameri se može odabrati samo jedan kanal.

Kamera podešena na Kanal 1 **Kamera podešena na Kanal 2** **Kamera podešena na Kanal 3**

Odabiranje kanala na prijemniku
LCD prijemnik moze primati do èetiri razlièita kanala. Sada imate moguænost da odaberete određeni kanal ili nadzirete do èetiri kamere preko ekrana.

VAŽNE INFORMACIJE
Za više informacija i funkcija molimo pogledajte u Engleski, Danski, Francuski ili Njemacki priruènik.
A. Jedan Ekran Pokazivaè Kanala

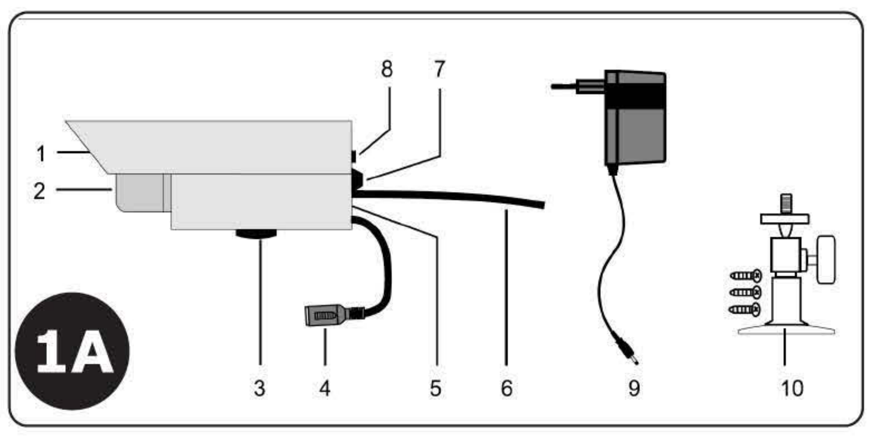

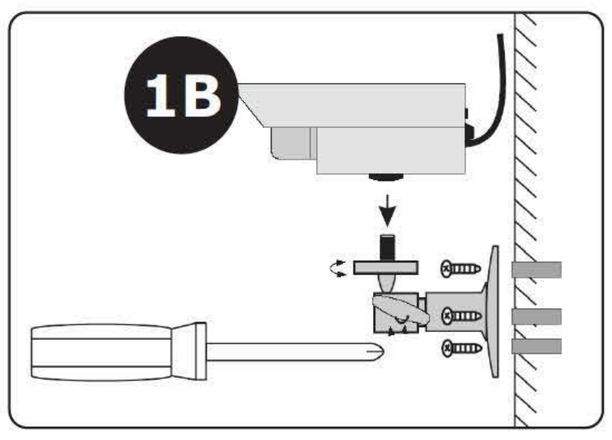

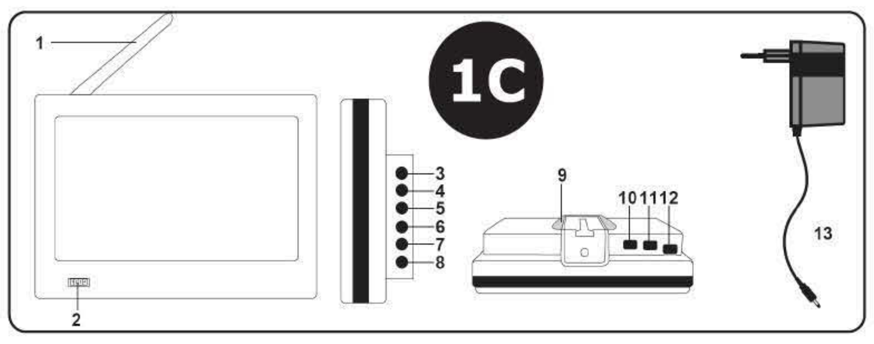

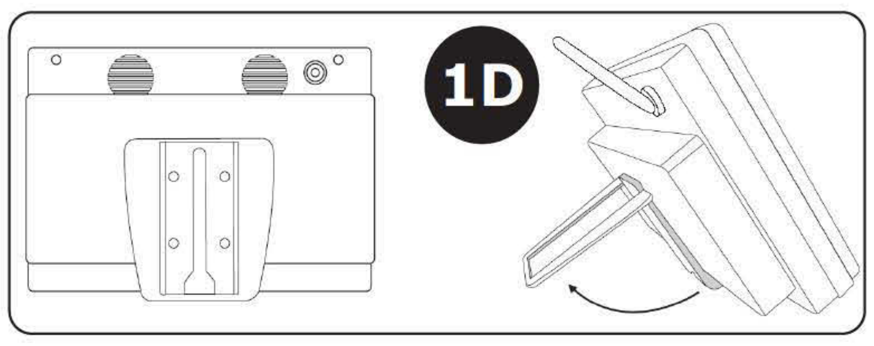

DECLARRATION OF CONFIRMITY

Company	**ROOS ELECTRONICS**
Address, City	Broekakkerweg 15, 5126 BD Postbus 115, 5126 ZJ GILZE
Country	The Netherlands

Declare that the product

Description	Camera security system (wireless color water proof camera + TFT monitor)
Productnummer	**CS97S**
Handelsmerk	ELRO

Is herewith confirmed to comply with the requirements set in the Council Directive on the Approximation of the Member States relating to:

Electro Magnetic Compatibility Directive	(89/336/EEC)
R&TTE Directive	(1999/5/EEC)
LVD Directive	(73/23/EEC)

Assessment of compliance of the product with the requirements relating to EMC was based on the following standard:

EN 301489-1: V 1.4.1
EN 301489-3: V 1.4.1

The requirements relating Electrical Safety were based on the following EMC was based on the following standard:

EN 60065:2002

The requirements relating RF was based on the following standard:

EN 300440-1: V 1.3.1
EN 300440-2: V 1.1.1

GELIJKVORMIGHEIDSVERKLARING

Bedrijf	**ROOS ELECTRONICS**
Adres, Stad	Broekakkerweg 15, 5126 BD Postbus 115, 5126 ZJ GILZE
Land	Nederland

Verklaart dat het product

Beschrijving	Camera veiligheidssysteem (Draadloze kleuren waterproof camera +TFT monitor)
Productnummer	**CS97S**
Handelsmerk	ELRO

Hiermee bevestigd is dat het voldoet aan de vereisten die gesteld werden in de Raadsrichtlijn op de Benadering van de Lidstaten over:

Electro Magnetische Compatibiliteitsrichtlijn	(89/336/EEC)
R&TTE richtlijn	(1999/5/EEC)
LVD richtlijn	(73/23/EEC)

Beoordeling van overeenkomst van het product met de vereisten over EMC was gebaseerd op de volgende norm:

EN 301489-1: V 1.4.1
EN 301489-3: V 1.4.1

De vereisten over Elektrische veiligheid waren gebaseerd op de volgende norm:

EN 60065:2002

De vereisten over RF waren gebaseerd op de volgende norm:

EN 300440-1: V 1.3.1
EN 300440-2: V 1.1.1

Authorized representative: Mr. Ad Netten

ROOS ELECTRONICS B.V.
Postbus 117 - 5126 ZJ Gilze
Broekakkerweg 15 - 5126 BD Gilze
Tel.0161-455363 - Fax.0161-452991

Date:20.09.2005

DECLARATION DE CONFORMITE

Société	**ROOS ELECTRONICS**
Addresse, Ville	Broekakkerweg 15, 5126 BD Postbus 115, 5126 ZJ GILZE
Pays	Hollande (The Netherlands)

Declare que ce produit:

Description	Système de caméra de sécurité (caméra sans fil en couleur résistant à l'eau+moniteur TFT)
Numéro du produit	**CS97S**
Marque de commerce	ELRO

Est ici confirmée la correspondance aux exigences déterminées par le Council Directive on the Approximation of the Member States relativement à :

Règlement sur la Compatibilité Electro-magnétique	(89/336/EEC)
Règlement R&TTE	(1999/5/EEC)
Règlement LVD	(73/23/EEC)

Le certificat de correspondance de ce produit avec les exigences relatives à EMC est fondée sur le standard:

EN 301489-1: V 1.4.1
EN 301489-3: V 1.4.1

Les exigences relatives à la Sécurité Electrique se fondent sur le standard:

EN 60065:2002

Les exigences relatives à RF se fondent sur le standard:

EN 300440-1: V 1.3.1
EN 300440-2: V 1.1.1

KONFORMITÄTSERKLÄRUNG

Unternehmen	**ROOS ELECTRONICS**
Adresse, Stadt	Broekakkerweg 15, 5126 BD Postbus 115, 5126 ZJ GILZE
Land	Niederlande

erklären, dass das Produkt:

Beschreibung	Kamera-Sicherheitssystem (Kabellose spritzwassergeschütz-te Farbkamera + TFT Monitor)
Produktnummer	**CS97S**
Handelsmarke	ELRO

Es wird hiermit die Übereinstimmung mit den Anforderungen der Richtlinie des Rates der Mitgliedstaaten bezüglich

Richtlinie zur elektromagnetischen Verträglichkeit bestätigt.	(89/336/EEC)
R&TTE Richtlinie	(1999/5/EEC)
LVD Richtlinie	(73/23/EEC)

Die Bewertung der Übereinstimmung des Produkts mit den Anforderungen bezüglich EMC basierte auf folgender Norm:

EN 301489-1: V 1.4.1
EN 301489-3: V 1.4.1

Die Anforderungen bezüglich elektrischer Sicherheit basierte auf folgender Norm:

EN 60065:2002

Die Anforderungen bezüglich RF basierte auf folgender Norm:

EN 300440-1: V 1.3.1
EN 300440-2: V 1.1.1

CZ

Instalace kamery

⚠ POZOR!
Před navrtáním a našroubováním šroubků se ujistěte, že v místě montáže není žádné elektrické vedení, např. ve zdi, které by mohlo být poškozeno.

Viz obrázek 1A

1. Kryt proti dešti
2. IR LED
3. Upevnění/závit trojnožky
4. Napájecí koncovka
5. Mikrofon
6. Anténa přenosu
7. Upevnění/závit trojnožky
8. Přepínač kanálů
9. DC příkon
10. Držák kamery

Instalace a připojení zařízení

Zvolte vhodné místo pro instalaci, ze kterého chcete sledovat požadované objekty. Místo vhodné pro instalaci má následující vlastnosti:
- suché
- tak bezprašné jak jen je možno
- malé otřesy
- dobrá cirkulace vzduchu
- poblíž zásuvky

Zvolte místo k instalaci, které není stíněno vyztuženými betonovými zdmi, zrcadly, kovovými pláty a pod. Poblíž vysílače, respektive přijímače nesmí být žádný přístroj vytvářející silné elektrické pole, např. telefon, přenosné vysílačky, elektrické motory a pod.

Výše uvedené body mohou částečně rušit radiový přenos, respektive snižovat dosah.

Upevnění držáku kamery Viz obrázek 1B
- Najděte místi vhodné pro montáž (pokud možno se zásuvkou)
- Připevněte držák kamery pomocí přiložených šroubků nebo pomocí vhodných hmoždinek, pokud jeto nutné.
- Připojte závit trojnožky na držáku kamery do závitu na kameře a sešroubujte je dohromady.
- Kameru srovnejte a pevně přišroubujte postranní upevňovací šroubky.

Připojení kamery

1. Připojte kabel 9V adaptéru do DC vstupního konektoru kamery.
2. Zapojte adaptér do standardní (240V) AC zásuvky.
3. Ujistěte se, že jste na kameře i LCD přijímači nastavili stejný kanál, který se zobrazuje. Kamera je nyní připravena k použití.

⚠ POZOR:
Pokud ke kameře připojíte špatný adaptér, může to způsobit elektrický zkrat či poškodit kameru.

Instalace přijímače
monitor přibližně 1 m nad zemí (lepší podmínky pro příjem). Poblíž místa přijímání musí být zásuvka .

⚠ POZOR!
Umístěte monitor na pevný, stabilní povrch. Jemné povrchy nebo povrchy změkčené aviváží mohou být poškozeny. Použijte vhodnou podložku.

Viz obrázek 1C

1. Dvojpólová anténa
2. LED dioda zobrazující kanál
3. Tlačítko ovládání hlasitosti/ jasu (+)
4. Tlačítko ovládání hlasitosti/ jasu (-)
5. Funkční klávesa (OSD pro nastavení jasu, kontrastu)
6. Obrácení obrazovky
7. Vypínač ON/OFF
8. Volba kanálu / Auto vypínač
9. Držák kamery
10. Audio vstup
11. Video vstup
12. DC příkon
13. DC napájení

Připojení přijímače

1. Připojte kabel 12V adaptéru do DC vstupního konektoru na LCD přijímači.
2. Zapojte adaptér do standardní (240V) AC zásuvky. Stiskněte tlačítko slouží k zapnutí LCD monitoru.
3. A/V vstup na LCD monitoru může být připojen k DVD/VCR pro přehrávání.

Držák kamery na zadní straně LCD přijímače může být vytažen pro uložení LCD přijímače na jakémkoli pevném povrchu pro externí použití jako Systém zpětného pohledu v autě. Viz obrázek 1D.

Instalace systému

Když instalujete kameru, před konečnou instalací zkontrolujte příjem monitoru Požádejte pomocníka, aby vám podržel kameru v místě monitorování. Druhá osoba přenese monitor na různá místa v domě, aby se zkontrolovala kvalita příjmu. Pokud se objeví nějaké rušivé vlivy nebo jiné problémy, podívejte se do
Tipů na odstraňování problémů.

Při instalaci postupujte v následných krocích:
- Na kameře a přijímači zvolte stejný kanál (Kanál 1-3, uvedeno na štítku kanálu), který bude používán .

Volba kanálu na kameře
Kamera může být nastavena na čtyři volitelné kanály. Pro nastavení přepínače kanálů použijte ostrý objekt, např. propisovací tužku, a nastavte požadovaný kanál (Č.1 nebo č.2 nebo č.3) do pozice "ON". Na jedné kameře může běžet pouze jeden kanál.

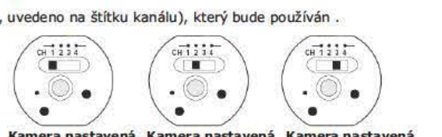

Kamera nastavená na kanál 1 **Kamera nastavená na kanál 2** **Kamera nastavená na kanál 3**

Volba kanálu na přijímači
LCD přijímač může přijímat až čtyři různé kanály. Nyní máte možnost volby určitého kanálu nebo můžete monitorovat až čtyři kamery pomocí funkce skenování.

DŮLEŽITÉ INFORMACE
Další informace a více funkcí naleznete v anglickém, holandském, francouzském nebo německém manuálu.
A. Zobrazení jednoho kanálu

SLO

Namestitev kamere

⚠ POZOR:
Pred vrtanjem luknje za vijake, se prepričajte, da v zidu niso cevi za električne kable, itd., ki bi se lahko poškodovale.

Poglejte sliko 1A

1. Pokrov za zaščito pred dežjem
2. IR LED
3. Pritrjevalni/trinožni navoj
4. Električni vtič
5. Mikrofon
6. Antena oddajnika
7. Pritrjevalni/trinožni navoj
8. Stikalo za kanale
9. DC moč (električni enosmerni tok)
10. Nosilec kamere

Namestitev in priključitev naprave

Za namestitev naprave izberete primerno mesto, od koder si želite nadzorovati zaželen prostor. Primerno mesto za nameščanje ima naslednje značilnosti
- suho
- brez prahu, kolikor je mogoče
- s čim manjšimi tresljaji
- dobro prezračeno
- z vtičnico v bližini

Za montiranje naprave izberete mesto, ki ni skrito pred pogledom z betonskimi zidovi, ogledali, kovinskimi policami, itd. Blizu sprejemnika ne sme biti nobena naprava z močnim električnim poljem, t.j. mobilni telefon, radio-telefon, elektromotor, itd.

Vse našteto lahko močno poslabša radijski prenos oz. zmanjša obseg signala.

Pritrjevanje zidnega nosilca. Poglejte sliko 1B
- Izberete primerno mesto za nameščanje (po možnosti blizu vtičnice)
- Privijete zidni nosilec z vijaki na primeren zid ali ploščad, uporabite svornike, če je treba.
- Vtaknite trinožni navoj zidnega nosilca v navojno držalo kamere in vsakega od njih med seboj vijačite.
- Naravnajte kamero in vijačite stranski blokirni vijak do konca.

Priključitev kamere

1. Priključite 9V adapterski kabel v vhodno vtičnico DC (enosmernega toka) kamere.
2. Vtaknite vtikač adapterja na standardno (240V) vtičnico na zid.
3. Nastavite isti kanal na kamero in LCD sprejemnik slike in kamera je pripravljena za uporabo.

⚠ POZOR:
Priključitev napačnega adapterja na kamero lahko povzroči kameri kratek stik ali jo lahko poškoduje.

Namestitev sprejemnika

Približno na višini 1 m od tal (boljši pogoji za sprejem). V bližini sprejemnika mora bit vtičnica.

⚠ POZOR:
Monitor postavite samo na tapecirano in stabilno površino. Občutljive površine se lahko poškodujejo. Uporabite ustrezno podlago.

Glejte sliko 1C

1. Dipo antena
2. LED indikator za prikaz kanala
3. Gumb za regulacijo glasnosti / svetlosti (+)
4. Gumb za regulacijo glasnosti / svetlosti (-)
5. Ključ funkcije (OSD za svetlost, regulacijo kontrasta)
6. Zaslon
7. ON/OFF (Vklop/izklop)
8. Izbira CH/Samodejno stikalo
9. Konzolno stojalo
10. Avdio vhod
11. Video vhod
12. DC moč (električni enosmerni tok)
13. Oskrba enosmernega toka

priključitev sprejemnika

1. Vtaknite vrvica 12V adapterja v vhodni vtič DC (enosmernega toka) na strani LCD sprejemnika.
2. Vtaknite vtikač adapterja na standardno (240V) vtičnico na zid. Za vklop LCD monitorja, pritisnite na gumb za elektriko.
3. A/V-vhoda na LCD monitorju lahko priključimo na DVD/VCR za zabavo.

Konzolno stojalo na zadnji strani LDC sprejemnika lahko potegnemo ven za postavljanje LCD sprejemnika na katerokoli trdo površino za zunanjo uporabo po sistemu vzvratnega ogledala avta. Glejte sliko ID.

Namestitev sistema

Kadar nameščate kamero, preverite sprejem monitorja pred dokončnim nameščanjem. Naj nekdo drži kamero v prostoru, ki ga je treba nadzorovati. Druga oseba naj premika monitor na različnih mestih po celi hiši in preverja sprejem. Če se pojavijo motenje ali druge težave, poglejte:
Vodila za odkrivanje in odpravljanje napak.

Za namestitev sistema, sledite naslednje korake:
- Izberete isti kanal (kanal 1-3, kot je označen na nalepko za kanal) za oboje, kamero in sprejemnik.

Izbira kanala na kamero
Na kamero lahko nastavimo enega od štirih možnih kanalov. Za nastavljanje stikalo za izbiro kanala, uporabljajte koničasti predmet, t.j. kemični svinčnik, pri izbiranju zaželen kanal (št. 1 ali št. 2 ali št. 3) na položaj »ON« (vklop). Na vsako kamero je lahko aktiviran samo en kanal.

Kamera nastavljena na kanal 1 **Kamera nastavljena na kanal 2** **Kamera nastavljena na kanal 3**

Izbira kanala na sprejemnik
LCD sprejemnik lahko sprejema do štiri različne kanale. Imate možnosti izbiranje določenega kanala oz. nadzorovanja do štirih kamer v pregledovalni operaciji.

POMEMBNE INFORMACIJE
Za dodatne informacije in za več funkcije, prosimo poglejte priročnik v Angleškem, francoskem ali Nemškem jeziku.
A. Prikazovanje enega kanala

I

Installazione della telecamera

⚠ ATTENZIONE!
Prima di effettuare fori con il trapano ed inserire le viti, assicurarsi che nella parete non vi siano cavi elettrici, tubature ecc. che potrebbero essere danneggiate.

Vedi figura 1A

1. Copertura di protezione dalla pioggia
2. LED IR
3. Allaccio/Filo del treppiedi
4. Presa di alimentazione
5. Microfono
6. Antenna trasmittente
7. Allaccio/Filo del treppiedi
8. Interruttore cambio canali
9. Alimentazione DC
10. Supporto telecamera

Installazione e collegamento dell'apparecchio

Scegliere un posto adatto dal quale si vuol effettuare la monitorizzazione. Un posto adatto all'installazione ha le seguenti caratteristiche:
- asciutto
- libero da polvere
- poche vibrazioni
- buona circolazione dell'aria
- nelle vicinanze di una presa elettrica a muro

Scegliere un posto che non sia schermato da pareti di cemento armato, specchi, ripari metallici, ecc.
Vicino alla trasmittente rispetto al ricevitore, non devono esserci apparecchi con forti campi elettrici, come telefoni cellulari, ricettrasmittenti, motori elettrici, ecc.

I punti descritti sopra possono compromettere la trasmissione radio con la conseguente riduzione di portata.

Allaccio del supporto telecamera - vedi figura 1B
- Cercare un posto adatto al montaggio (possibilmente con una presa di corrente).
- Avvitare il supporto telecamera con le viti in dotazione su una parete o una superficie adatta usando dei perni in caso fosse necessario.
- Guidare il filo del treppiedi del supporto a muro in quello della telecamera e avvitarli entrambi uno all'altro.
- Allineare la telecamera ed avvitare saldamente il blocco laterale.

Connessione della telecamera

1. Connettere il cavo dell'adattatore da 9V nella presa d'entrata DC della telecamera.
2. Collegare l'adattatore in una presa di corrente AC standard (240V).
3. Assicurarsi di selezionare lo stesso canale sia sulla telecamera sia sullo schermo LCD del ricevitore, la telecamera è ora pronta per l'uso.

⚠ ATTENZIONE:
Un adattatore non adatto alla telecamera può provocare un corto circuito o danneggiare l'apparecchio.

Installazione del ricevitore

Il monitor deve essere posto ad un metro circa da terra (migliori condizioni di ricezione). Deve esserci una presa di corrente nelle vicinanze del punto di ricezione.

⚠ ATTENZIONE!
Posizionare il monitor su superfici solide e stabili. Superfici sensibili o soffici possono venire danneggiate. Usare una protezione adatta sotto il monitor.

Vedi figura 1C

1. Antenna
2. Display canale indicatore LED
3. Tasto di regolazione Volume / luminosità (+)
4. Tasto di regolazione Volume / luminosità (-)
5. Tasto funzione (OSD per controllo luminosità, contrasto)
6. Schermo Reversibile
7. Alimentazione ON/OF
8. Selezione CH / Tasto Auto
9. Attacco del supporto
10. Ingresso Audio
11. Ingresso Video
12. Ingresso alimentazione DC
13. Attacco alimentazione DC

Connessione del ricevitore

1. Allacciare il cavo dell'adattatore 12V nella presa di entrata DC sul lato del ricevitore LCD.
2. Collegare l'adattatore ad una presa di corrente AC standard (240V).
3. L'ingresso A/V del monitor LCD può essere collegato ad un DVD/VCR per l'intrattenimento.

L'attacco del supporto sul retro del ricevitore LCD può essere tirato in fuori per posizionare il monitor su di una superficie per una utilizzazione esterna oltre al Sistema di Visione Posteriore dell'Autoveicolo. Vedi figura 1 D.

Installazione del Sistema

Quando si installa la telecamera, controllare la ricezione del monitor prima dell'installazione finale. Far si che qualcuno mantenga la telecamera nell'area da monitorare. Un'altra persona invece muoverà il monitor in posti diversi all'interno della casa per verificare la ricezione. Se vi fossero interferenze od altri problemi, far riferimento alla Guida alla Risoluzione dei Problemi.

Per installare il sitema, seguire i seguenti passaggi:
- Selezionare lo stesso canale (Canale 1-3, come indicato sull'etichetta del canale) che deve essere usato sia sulla telecamera sia sul ricevitore.

Selezione del canale sulla telecamera
La telecamera può essere regolata su quattro diversi canali opzionali. Per muovere l'interruttore di selezione, usare un oggetto appuntito, come ad esempio una penna a sfera, per selezionare il canale desiderato (Num. 1 o Num. 2 o Num. 3) sulla posizione "ON".
Un solo canale è attivato su una sola telecamera.

Telecamera +sul canale 1 **Telecamera +sul canale 2** **Telecamera +sul canale 3**

Selezione del canale sul ricevitore
Il ricevitore LCD può ricevere fino a quattro canali differenti. Si ha quindi la possibilità di selezionare un certo canale o monitorare fino a quattro telecamere in funzionamento scan.

INFORMAZIONI IMPORTANTI
Per informazioni extra e maggiori funzioni si prega di consultare il manuale in Inglese, Olandese, Francese, Tedesco.
A. Display a Canale Singolo

P

Instalando a Câmera

⚠ ATENÇÃO!
Priorize perfurar e colocar os parafusos, tenha certeza de que não há cabos elétricos, etc. na parede, que pode ser danificada.

Veja figura 1A

1. Cobertura de Proteção ã Chuva
2. LED IR
3. Corda de Fixação/Tripé
4. Tomada de Energia
5. Microfone
6. Antena Transmissora
7. Corda de Fixação/Tripé
8. Interruptor de Canal
9. Energia DC
10. Suporte da Câmera

Instalando e Conectando os Aparelhos

Selecione um lugar de instalação adequado de onde você queira que monitore o objeto desejado. Um lugar de instalação adequado tem as seguintes características:
- seco
- tão limpo quanto possível
- pequenas vibrações
- boa circulação de ar
- com uma saída da parede próxima

Selecione um lugar de instalação que não seja um lugar separado por duas paredes de concreto reforçadas, espelhos, estantes de metal, etc. Perto dos emissores dos respectivos receptores, não devem ter nenhum aparelho com área elétrica forte, e.g. telefones celulares, walkie-talkies, motores elétricos, etc.

Os pontos acima podem severamente danificar a transmissão a rádio respectivamente reduzir o alcance.

Fixando o Suporte da Parede. Veja Figura 1B
- Procure por um lugar adequado para montagem (possivelmente com uma tomada)
- Parafuse o suporte da parede com os parafusos fornecidos em uma parede adequada ou uma plataforma adequada use pregos se relevante.
- Direcione a corda do tripé do suporte da parede para dentro do retentor de corda da camera e parafuse cada um deles um ao outro.
- Alinhe a camera e parafuse o fechamento lateral totalmente bem apertado.

Conectando a Câmera

1. Conecte o cabo do adaptador 9V à entrada da tomada DC da camera.
2. Plugue o adaptador dentro de uma saída AC padrão (240V).
3. Esteja certo de ajustar o mesmo canal para ambas camera e receptor LCD para exibir e a camera está pronta para uso agora.

⚠ ATENÇÃO:
A conexão de um adaptador errado à câmera pode causar um curto circuito a câmera ou danificar a câmera.

Instalando o Receptor

O monitor aproximandamente 1 metro acima do chão (melhores condições de recebimento). Deve ter uma saída de energia na proximidade do lugar do receptor.

⚠ ATENÇÃO!
Somente coloque o monitor em superfícies duras e estáveis. Superfícies sensíveis ou superfícies macias que dissolvem podem se tornar danosas. Use um suporte adequado.

Veja Figura 1C

1. Antena Dipo
2. Canal exibe o indicador LED
3. Botão de Controle de Volume/Brilho (+)
4. Botão de Controle de Volume/Brilho (-)
5. Tecla de Função (OSD para controle de brilho, contraste)
6. Reverso de Tela
7. Ligar/Desligar
8. Selecionar Canal/Mudar Auto
9. Suporte de Proteção
10. Entrada de Áudio
11. Entrada de Vídeo
12. Energia DC
13. Fornecimento de Energia DC

Conectando o Receptor

1. Plugue o cabo adaptador 12V dentro da entrada de tomada DC no lado do receptor LCD.
2. Plugue o adaptador dentro de uma saída AC padrão (240V). Pressione o botão de energia para ligar o monitor LCD.
3. A entrada A/V no monitor LCD pode ser conectada ao DVD/VCR para entretenimento.

O Suporte de Proteção na parte de trás do receptor LCD poderia ser tirado para colocar o receptor LCD em uma superfície dura para utilização externa além de Sistema de Visão Traseiro do Carro. Veja Figura 1D.

Instalação do Sistema

Quando instalando a câmera, verifique a recepção do monitor antes da instalação final. Tenha alguém para segurar a câmera na área a ser monitorada. Tenha outra pessoa para mover o monitor a uma variedade de lugares por toda a casa para verificar a recepção. Se ocorrer interferência ou outros problemas, verifique ao guia de localização de defeitos.

Para instalar o sistema, siga estes passos:
- Selecionar o mesmo canal (Canais 1-3, como indicado no Rótulo do Canal) para ser usado em ambas câmera e receptor.

Seleção de Canal na Câmera
A câmera pode ser ajustada em quarto canais opcionais diferentes. Para ajustar o interruptor da seleção de canal, use um objeto pontiagudo, e.g. uma caneta esferográfica, para ajustar o canal desejado (No.1 ou No.2 ou No.3) para posição "ON". Somente um canal é ajustado em uma câmera.

Câmera Ajustada no Canal 1 **Câmera Ajustada no Canal 2** **Câmera Ajustada no Canal 3**

Seleção de Canal no Receptor
O receptor LCD pode receber acima de quarto canais diferentes. Você agora tem a possibilidade de selecionar um certo canal ou monitorando acima de quatro câmeras em operação scan.

INFORMAÇÕES IMPORTANTES
Para informação extra e mais funções, por favor no manual em Inglês, Holândes, Francês ou Alemão.
A. Exibir Canal Único

E

Instalación de la cámara

⚠ ¡ATENCIÓN!
Antes de taladrar e introducir los tornillos, asegúrese de que no hay cables, tubos eléctricos, etc. en la pared que puedan dañarse.

Ver imagen 1A

1. Tapa de protección contra la lluvia
2. Indicador luminoso infrarrojo
3. Toma de trípode/ soporte
4. Toma de alimentación
5. Micrófono
6. Antena transmisora
7. Toma de trípode/ soporte
8. Interruptor de canal
9. Alimentación DC
10. Soporte de cámara

Instalación y conexión de los dispositivos

Seleccione un punto de instalación adecuado desde el que desee monitorizar el objeto deseado. Un lugar adecuado de instalación tiene las siguientes características:
- seco
- tan libre de polvo como sea posible
- pocas vibraciones
- buena circulación de aire
- con una toma de potencia cercana

Escoja un lugar de instalación que no esté apantallado por muros de cemento armado, espejos, estantes de metal, etc. Igualmente, no debería haber dispositivos con campos eléctricos potentes cerca del emisor respecto al receptor, como teléfonos móviles, radios, motores eléctricos, etc.

Los puntos anteriores pueden impedir gravemente la transmisión de radio y reducir su alcance.

Ajuste del soporte de pared Ver imagen 1B
- Busque un lugar adecuado para el montaje (posiblemente con zócalo)
- Atornille el soporte de pared con los tornillos proporcionados a una pared adecuada o a una plataforma adecuada. Utilice tacos si es necesario.
- Oriente el soporte del trípode del soporte de la pared a la toma del soporte de la cámara y enrósquelos uno con otro.
- Alinee la cámara y enrosque el cierre lateral con fuerza.

Conectar la cámara

1. Conecte el cable del adaptador de 9V a la toma de entrada DC de la cámara.
2. Conecte el adaptador a una toma estándar (240V) de corriente.
3. Asegúrese de configurar el mismo canal en la cámara y en el receptor LCD y la cámara estará lista para el uso.

⚠ ATENCIÓN:
Una conexión incorrecta del adaptador a la cámara puede provocar un cortocircuito o dañar la cámara.

Instalar el receptor

Coloque el monitor aproximadamente a 1m por encima del suelo (mejores condiciones de recepción). Debe tener una toma de alimentación cerca del lugar de recepción.

⚠ ¡ATENCIÓN!
Coloque el monitor solamente sobre superficies resistentes y estables. Las superficies sensibles o blandas pueden dañarse. Utilice una cobertura inferior adecuada.

Ver imagen 1C

1. Antena Dipo
2. Indicador luminoso de canal
3. Botón de control de volumen/brillo (+)
4. Botón de control de volumen/brillo (-)
5. Botón de función (OSD para brillo, control de contraste)
6. Inversión de pantalla
7. Potencia ENCENDIDO/APAGADO
8. Selección canal / Cambio automático
9. Pie del soporte
10. Entrada audio
11. Entrada video
12. Alimentación DC
13. Fuente de alimentación DC

Conectar el receptor

1. Conecte el cable del adaptador 12V a la toma de entrada DC en el lateral del receptor LCD.
2. Conecte el adaptador a una toma estándar (240V) de corriente. Pulse el botón de potencia para encender el monitor LCD.
3. La entrada A/V en el monitor LCD puede conectarse a un DVD/video para el ocio.

El pie del soporte detrás del receptor LCD puede quitarse para poner el receptor LCD en cualquier superficie rígida, para su utilización externa más allá del Sistema de Visión Trasera de Coche. Ver imagen 1D.

Instalación del sistema

Cuando instale la cámara compruebe la recepción del monitor antes de la instalación definitiva. Haga que alguien sostenga la cámara en el área a monitorizar. Haga que otra persona ponga el monitor en múltiples localizaciones de la casa para comprobar la recepción. Si se producen interferencia u otros problemas, mire la Guía de solución de problemas.

Para instalar el sistema, siga los siguientes pasos:
- Seleccione el mismo canal (canales 1-3, como se indica en la etiqueta de canales) a utilizar tanto en la cámara como el receptor.

Selección de canal en la cámara
La cámara se puede configurar en cuatro canales opcionales diferentes. Para utilizar el interruptor de selección de canal, utilice un objeto puntiagudo, como un bolígrafo, para seleccionar el canal deseado (Num. 1, Num 2 o Num 3) a la posición ENCENDIDO. Sólo se puede activar un único canal en la cámara.

Cámara en canal 1 **Cámara en canal 2** **Cámara en canal 3**

Selección de canal en el receptor
El receptor LCD puede recibir hasta cuatro canales distintos. Puede seleccionar un canal específico o monitorizar hasta cuatro cámaras consecutivamente.

INFORMACIÓN IMPORTANTE
Para más información y funciones, ver el manual ingles, holandés, francés o alemán.
A. Visionado de un solo canal

GR

γκατάσταση της Κάμερας

⚠ ΠΡΟΣΟΧΗ:
Πριν να τρυπήσετε τον τοίχο και βάλετε τις βίδες, βεβαιωθείτε ότι δεν υπάρχουν εσωτερικές ηλεκτρικές καλωδιώσεις που μπορούν να καταστραφούν.

Βλέπε την εικόνα 1A

1. Κάλυμμα προστασίας από τη βροχή
2. IR LED
3. Στερέωση/κοχλίωμα τρίποδα
4. Φις τροφοδοσίας:
5. Μικρόφωνο
6. Κεραία μεταδότη
7. Στερέωση/κοχλίωμα τρίποδα
8. Διακόπτης καναλιών
9. Ισχύς συνεχούς ρεύματος (DC)
10. Υποστήριγμα κάμερας

Εγκατάσταση και σύνδεση των συσκευών

Διαλέξτε ένα κατάλληλο μέρος για την εγκατάσταση από το οποίο θα μπορείτε να παρακολουθείτε τα αντικείμενα που επιθυμείτε. Ένα κατάλληλο μέρος για εγκατάσταση έχει τα ακόλουθα χαρακτηριστικά:
- Είναι στεγνό
- Έχει όσο το δυνατόν λιγότερη σκόνη
- Έχει λίγους κραδασμούς
- Αερίζεται καλά.
- Έχει κοντά του πρίζα

Διαλέξτε ένα μέρος για την εγκατάσταση που να μη καλύπτεται από ενισχυμένους σκυρόδετους τοίχους, μεταλλικά ράφια, κ.λ.π. Κοντά στον πομπό και αντίστοιχα κοντά στον δέκτη, δεν πρέπει να υπάρχουν συσκευές που δημιουργούν ισχυρά ηλεκτρικά πεδία, όπως για παράδειγμα: κινητά τηλέφωνα, γουόκι-τόκι, ηλεκτρικές μηχανές, κ.λ.π.

Τα παραπάνω μπορούν να παρεμποδίσουν σημαντικά την μετάδοση των ραδιοκυμάτων, ελαττώνοντας το εύρος τους.

Στερέωση του υποστηρίγματος του τοίχου Βλέπε εικόνα 1B
- Βρείτε μια κατάλληλη θέση για τη συναρμολόγηση (με πρίζα εφόσον αυτό είναι εφικτό)
- Βιδώστε χρησιμοποιώντας τις παρεχόμενες βίδες το υποστήριγμα πάνω σε ένα κατάλληλο τοίχο ή πάνω σε μια κατάλληλη πλατφόρμα. Χρησιμοποιείστε πείρους εφόσον χρειάζεται.
- Οδηγείστε το κοχλίωμα του τρίποδα του στηρίγματος του τοίχου μέσα στο σπείρωμα στήριξης της κάμερας και βιδώστε το καθένα από αυτά καλά.
- Ευθυγραμμίστε τη κάμερα και βιδώστε σφιχτά τον παράπλευρο σύρτη.

Εγκατάσταση της Κάμερας

1. Συνδέστε το καλώδιο του αντάπτορα στο βύσμα εισόδου DC της κάμερας.
2. - Συνδέστε τον αντάπτορα σε μια στάνταρ πρίζα τοίχου (240V) AC .
3. Βεβαιωθείτε ότι έχετε ρυθμίσει το ίδιο κανάλι τόσο στη κάμερα όσο και στον LCD δέκτη. Η κάμερα τώρα είναι έτοιμη για χρήση.

⚠ ΠΡΟΣΟΧΗ:
Τυχούσα λανθασμένη σύνδεση με τη κάμερα μπορεί να της προκαλέσει βραχυκύκλωμα ή ζημιά.

Εγκατάσταση του Πομπού

Το μόνιτορ πρέπει να βρίσκεται περίπου 1 μέτρο πάνω από το έδαφος (καλύτερες συνθήκες λήψης). Πρέπει να υπάρχει πρίζα κοντά στο χώρο λήψης..

⚠ ΠΡΟΣΟΧΗ:
Τοποθετείστε τη συσκευή μόνο σε γερές και σταθερές επιφάνειες. Ευαίσθητες επιφάνειες ή επιφάνειες που διαλύουν μαλακτικές ουσίες μπορεί να πάθουν ζημιές.. Χρησιμοποιείστε ένα κατάλληλο μονωτικό ή προστατευτικό υπόστρωμα.

Βλέπε την εικόνα 1C

1. Κεραία μεταδότη
2. LED δείκτης καναλιών
3. Κουμπί ελέγχου του ήχου και της ευκρίνειας (+)
4. Έλεγχος του ήχου και της ευκρίνειας (+)
5. Κουμπί λειτουργίας (OSD για την ευκρίνεια και τον έλεγχο του κοντράστ)
6. Επαναφορά στην Οθόνη
7. Τάση τροφοδοσίας: ON/OFF
8. Επιλογή καναλιού (CH Select) / Αυτόματος διακόπτης επιλογής (Auto switch)
9. Σταντ υποστηρίγματος
10. Είσοδος Ήχου
11. Είσοδος Βίντεο
12. Ισχύς συνεχούς ρεύματος (DC)
13. Τροφοδοτικό σταθερού ρεύματος (DC)

Σύνδεση του Πομπού

1. Συνδέστε το καλώδιο του αντάπτορα των 12V στο βύσμα εισόδου στη πλευρά του πομπού LCD.
2. Συνδέστε τον αντάπτορα σε μια στάνταρ πρίζα τοίχου (240V) AC . Πιέστε το κουμπί λειτουργίας για να ανάψετε το LCD μόνιτορ.
3. Το LCD μόνιτορ έχει μια A/V είσοδο που επιτρέπει τη σύνδεσή του με DVD ή με βίντεο για ψυχαγωγία.

Το σταντ του υποστηρίγματος στη πίσω μεριά του LCD πομπού μπορεί να τραβηχτεί έξω έτσι ώστε να τοποθετηθεί ο LCD πομπός σε οποιαδήποτε σταθερή επιφάνεια για εξωτερική χρήση πέραν του συστήματος του πίσω οπτικού πεδίου σε αυτοκίνητο (Car Rear View System). Βλέπε την εικόνα 1D

Εγκατάσταση του Συστήματος

Όταν εγκαθιστάτε τη κάμερα, ελέγξτε τη λήψη του μόνιτορ πριν από τη τελική εγκατάσταση. Βάλτε κάποιον να κρατάει τη κάμερα προς τη περιοχή που θέλετε να παρακολουθήσετε. Βάλτε ένα άλλο άτομο να κινήσει το μόνιτορ σε διάφορες κατευθύνσεις μέσα στο σπίτι για να ελέγξετε τη λήψη. Αν παρουσιαστούν ανεπιθύμητα σήματα ή άλλα προβλήματα ανατρέξτε στον Οδηγό Βλαβών

Για να εγκαταστήσετε το σύστημα, ακολουθείστε τα επόμενα βήματα:
Επιλέξτε το ίδιο κανάλι (Κανάλι 1-3 όπως δείχνεται στην Ετικέτα Καναλιών) για να χρησιμοποιηθεί τόσο στη κάμερα όσο και στον δέκτη.

Επιλογή Καναλιών στη Κάμερα
Η κάμερα μπορεί να ρυθμιστεί σε τέσσερα διαφορετικά κατ'επιλογή κανάλια. Για να ρυθμίσετε τον διακόπτη επιλογής των καναλιών, χρησιμοποιείστε ένα μυτερό αντικείμενο, π.χ. ένα στυλό διαρκείας, για να διαλέξετε το επιθυμητό κανάλι (No.1 ή No.2 ή No.3) στη θέση "ON". Μόνο ένα κανάλι ενεργοποιείται σε μια κάμερα.

Ρύθμιση της κάμερας στο Κανάλι 1 **Ρύθμιση της κάμερας στο Κανάλι 2** **Ρύθμιση της κάμερας στο Κανάλι 3**

Επιλογή Καναλιών στον Δέκτη
Ο LCD δέκτης μπορεί να δεχτεί έως τέσσερα διαφορετικά κανάλια. Έχετε τώρα τη δυνατότητα είτε να επιλέξετε ένα συγκεκριμένο κανάλι ή να ελέγχετε έως τέσσερις κάμερες σε λειτουργία σάρωσης.

ΠΡΟΣΕΞΤΕ ΙΔΙΑΙΤΕΡΑ:
Για περαιτέρω πληροφορίες και περισσότερες λειτουργίες, παρακαλείστε να ανατρέξετε στην Αγγλική, Ολλανδική, Γαλλική ή Γερμανική έκδοση του εγχειριδίου οδηγιών.
A. Οπτική παρουσίαση ενός μόνο καναλού

TR

Kameranın Kurulması

⚠ DİKKAT!
Duvarı delmeden önce herhengi bir zararı önlemek için altında elektrik kablosu yada su borusu olmadığına dikkat ediniz.

Resim 1A ya bakınız

1. Yağmurdan Koruma Kılıfı
2. IR LED
3. Bağlama/sehba tutacağı
4. Güç Jakı
5. Microfon
6. Verici anten
7. Bağlama/sehba tutacağı
8. Kanal Düğmesi
9. DC Güç Kaynağı
10. Kamera Ayıracı

Cihazların Kurulumu ve Bağlanması

Gözetlenmesini istediğiniz alanı kapsıyacak bir mevki seçiniz. En uygun mevki aşagıdaki özellikleri taşımalıdır:
- kuru
- mümkün olduğunca tozsuz
- az sarsıntıı
- iyi havalanan
- duvardan yakın koruması olan yer

Kurulum yeri olarak betonarme, ayna, metal raf vb yerler seçmeyiniz. Verici ve alıcıya yakın yüksek manyetikli cihazların bulunmamasına dikkat ediniz, cep telefonu, walkie-talkies, electrikli motor gibi.

Bu hususlar radio iletimini ciddi bir şekilde zayıflatıp erişimi güçleştirir.

Duvar Tutacağının Kurulması Resim 1B ye bakınız
- Montaj için uygun bir yer bakınız (mümkünse soketli bir yer)
- Duvar tutacağını müsait duvar yada platforma tekınız gerekiyorsa destek kullanınız.
- Üç ayaklı sehbanın ayak tutacaklarını kameranın tutacaklarına vidalayınız.
- Kamerayı düzeltip yan vidayı sıkıca takınız.

Kameranın Bağlanması

1. 9V adaptör kablosunu kameranın DC jakına takınız.
2. Adaptörü standard (240V) AC çıkışına takınız.
3. LCD alıcısı ve kameranın aynı kanala ayarlı olduğuna dikkat ediniz kamera şimdş kullanıma hazır.

⚠ DİKKAT:
Adaptörün kameraya yanlış takılması kısa devreye ya da kamera da hasara neden olur.

Alıcının Kurulması

Monitörü tabandan yaklaşık 1 m yukarıya kurunuz (daha iyi alıcı pozisyonu icin). Alıcı bölgesine yakın bir yerde güç vericisi olmalıdır.

⚠ UYARI!
Monitörü sadece düz ve sabit yüzeylere koyunuz. Hassas ya da sıvı salgılayan bolgelerde zarar görebilir. Uygun bir altlık kullanınız.

Resim 1C ye Bakınız

1. Dipo Anten
2. Kanal Gösterici LED
3. Ses / parlaklık control düğmesi (+)
4. Ses / parlaklık control düğmesi (-)
5. Fonksiyon Düğmesi (Parlaklık için OSD, zıtlık ayarı)
6. Ekranın Ters duruma gelmesi
7. Güç ON/OF
8. CH Seç / Otomatik değiştir
9. Tutacak standı
10. Ses giriº
11. Görüntü giriº
12. DC Güç
13. DC Güç Sağlayıcı

Alıcının Bağlanması

1. 12V adaptor kablosunu DC giriş jakına LCD alıcısı tarafından takınız.
2. Adaptörü standard (240V) AC girişine takınız. LCD monitörü açmak için güç düğmesine basınız.
3. LCD monitördeki A/V girişi DVD/VCR a bağlanabilir.

LCD alıcısının arkasındaki ayaklık dışarıya çekilerek LCD alıcısı herhangi bir sert düzeye dış kullanım araç geri gösterme sistemi için kullanılabilir. Resim 1D ye bakınız.

Sistemin Kurulması

Kamerayı kurarken, monitörün girişini kurulumu bitirmeden once control ediniz. Gözetilecek alana doğru kamerayı tutacak birini ayarlayınız. Başka birine de monitörü değişik taraflara doğru çevirterek görüntü kalitesini control ediniz. Herhangi bir bozukluk yada başka bir problem çıkması durumunda Arıza Giderme Klavuzuna başvurunuz.

Sistemi kurmak için, şu sırayı takip ediniz:
- Kamera ve alıcı tarafından kullanılacak kanalı seçiniz (Kanal 1-3, Kanal etiketinde gösterildiği gibi).

Kamerada Kanal Seçimi
Kamera 4 farklı kanalda kurulabilir. Kanalı seçmek için düğmeyi kullanınız, siveri uçlu kalem gibi bir alet kullanarak istenilen kanalı seçiniz (No.1, No.2 veya No.3)
Bir kamerada sadece bir kanal active edilir.

Kanal 1e Ayarlanması **Kanal 2e Ayarlanması** **Kanal 3e Ayarlanması**

Alıcıda Kanal Ayarlanması
LCD alıcı 4 değişik kanala ayarlanabilir. Şimdi kanalların biri yada 4 kameryı gözetleme modunu seçebilirsiniz.

ÖNEMLİ BİLGİ
Fazla bilgi ve fonksiyon için lütfen İngilizce, Hollandaca, Fransızca veya Almanca kullanma klavuzlarına bakınız.
A. Tek Kanal Göztergesi

UA

Встановлення камери

⚠ УВАГА!
Перед тим, як просвердлити отвори та вкрутити гвинти, перевірте, чи у стіні немає електрокабелів і т.п., які можна пошкодити.

Див. малюнок 1A

1. Захист від дощу
2. Інфрачервоний світлодіод
3. Прикріплення/гніздо для штативу
4. Роз'єм живлення
5. Мікрофон
6. Антена передавача
7. Прикріплення/гніздо для штативу
8. Перемикач каналів
9. Адаптер постійного струму
10. Кронштейн для кріплення камери

Встановлення та підключення пристроїв

Виберіть місце для ведення спостереження за відповідним об'єктом. Придатне місце встановлення має наступні характеристики:
- захищеність від дощу/вологи
- захищеність від пилу
- незначні вібрування
- хороша вентиляція
- наявність настінної розетки в межах досяжності

Місце для встановлення не повинно бути відгороджене залізобетонною стіною, дзеркалом, металевими поличками та ін. Поблизу передавача, а відповідно й приймача, не повинно бути жодних пристроїв, які випромінюють сильні електричні поля, наприклад мобільні телефони, радіотелефони, електродвигуни та ін.

Вище згадані фактори можуть суттєво перешкодити належному передаванню радіосигналів і, таким чином, зменшити робочий діапазон.

Прикріплення настінного кронштейну (див. малюнок 1B)
- Визначте придатне місце для встановлення (бажано, щоб поблизу була розетка)
- Прикріпіть настінний кронштейн за допомогою гвинтів, які додаються, до відповідної стіни або іншої поверхні; якщо необхідно, використовуйте дюбелі.
- Вставте штативну головку з наріззю на настінному кронштейні в гніздо для штативу на камері та закрутіть.
- Вирівняйте камеру і до кінця вкрутіть боковий затискний болт.

Підключення камери

1. Під'єднайте кабель адаптера на 9 В до вхідного роз'єму камери.
2. Увімкніть адаптер у звичайну розетку змінного струму (240 В).
3. Перевірте, чи для камери та приймача з РК екраном вибрано той самий канал. Тепер камера готова до використання.

⚠ УВАГА:
Неправильне підключення адаптера може викликати коротке замикання або пошкодження камери.

Встановлення приймача

Встановіть монітор на рівні приблизно 1 м над підлогою (для забезпечення кращих умов прийому сигналу). Поблизу місця встановлення приймача повинна бути розетка.

⚠ УВАГА!
Встановлюйте монітор лише на жорсткій та стійкій поверхні. Делікатні поверхні та поверхні, які реагують на пом'якшувачі та інші хімічні речовини, можуть бути пошкоджені. Використовуйте відповідну підстилку.

Див. малюнок 1C

1. Антена у вигляді двох симетрично розташованих провідників
2. Світлодіодний індикатор каналу
3. Кнопка регулювання гучності / яскравості (+)
4. Кнопка регулювання гучності / яскравості (-)
5. Функціональна клавіша (екранне меню для налаштування яскравості, контрастності)
6. Поворот зображення
7. Увік./вимк. живлення
8. Вибір каналу / автоматичний перемикач
9. Підставка для кронштейну
10. Аудіо вхід
11. Відео вхід
12. Вхідний роз'єм
13. Адаптер постійного струму

Підключення приймача

1. Під'єднайте кабель адаптера на 12 В до вхідного роз'єму на боковій панелі приймача з РК екраном.
2. Увімкніть адаптер у звичайну (240 В) розетку змінного струму. Натисніть кнопку живлення, щоб увімкнути РК монітор.
3. Аудіо/відео вхід на РК моніторі можна під'єднати до програвача DVD-дисків/відеомагнітофона.

Підставку для кронштейна на задній панелі РК монітора можна розкрити, щоб розташувати РК монітор на будь-якій жорсткій і стійкій поверхні, для використання окремо від відеосистеми заднього огляду автомобіля. Див. малюнок 1D.

Встановлення системи

Перед тим, як остаточно встановити систему, перевірте якість прийому сигналу монітора. Попросіть когось потримати камеру у тому місті, за яким буде встановлено спостереження. Переносіть монітор у різні місця приміщення, щоб перевірити якість прийому сигналу. У разі виникнення перешкод або інших проблем див. Посібник з усунення несправностей.

Для встановлення системи виконайте наступні дії:
- Виберіть канал (канал 1-3 відповідно до позначень каналів), який використовуватиметься і для камери, і для приймача.

Вибір каналу для камери
Камеру можна налаштувати на чотири різні канали. Щоб встановити перемикач каналів у відповідне положення, використовуйте гострий предмет, наприклад кулькову ручку. Встановіть перемикач каналів (№ 1, № 2 або № 3) у положення " УВІМК.". Для однієї камери можна активувати лише один канал.

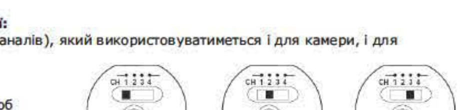

Налаштування камери+ на канал 1 **Налаштування камери+ на канал 2** **Налаштування камери+ на канал 3**

Вибір каналу для приймача
Приймач з РК екраном можна налаштувати на чотири різні канали. У Вас є можливість вибору відповідного каналу або перегляду зображення з чотирьох камер у режимі сканування.

ВАЖЛИВА ІНФОРМАЦІЯ
Детальнішу інформацію та опис додаткових функцій можна знайти у посібнику англійською, голландською, французькою або німецькою мовою.
A. Зображення одного каналу